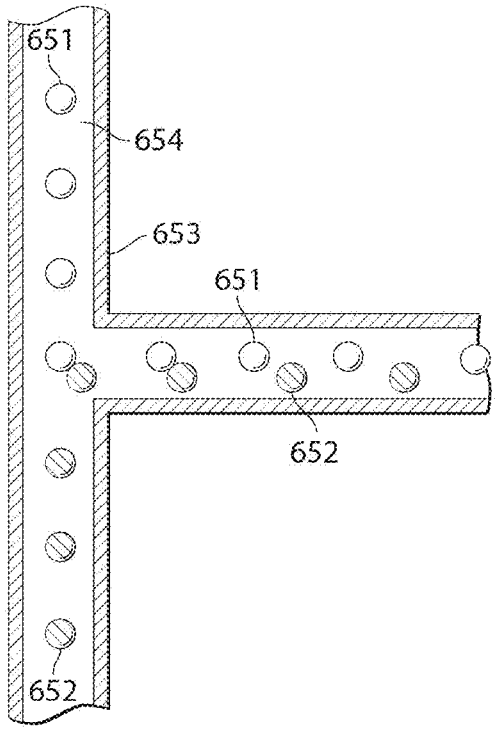

Fig. 17A

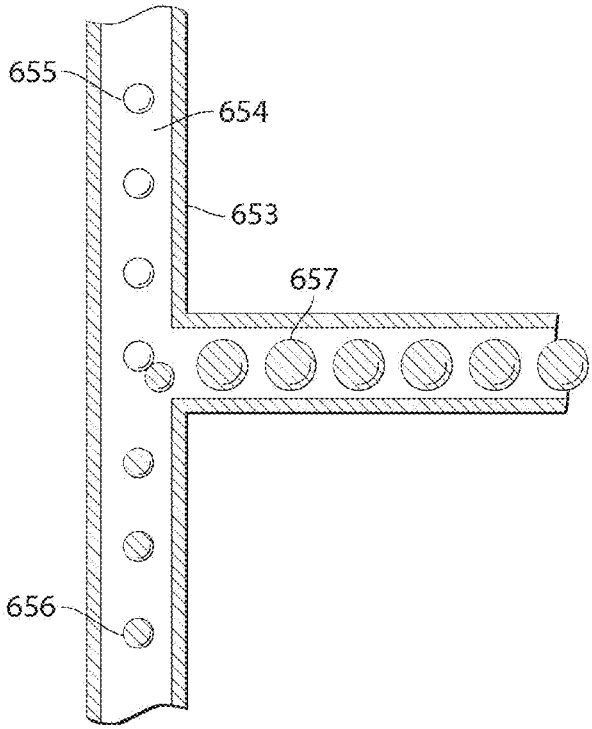

Fig. 17B