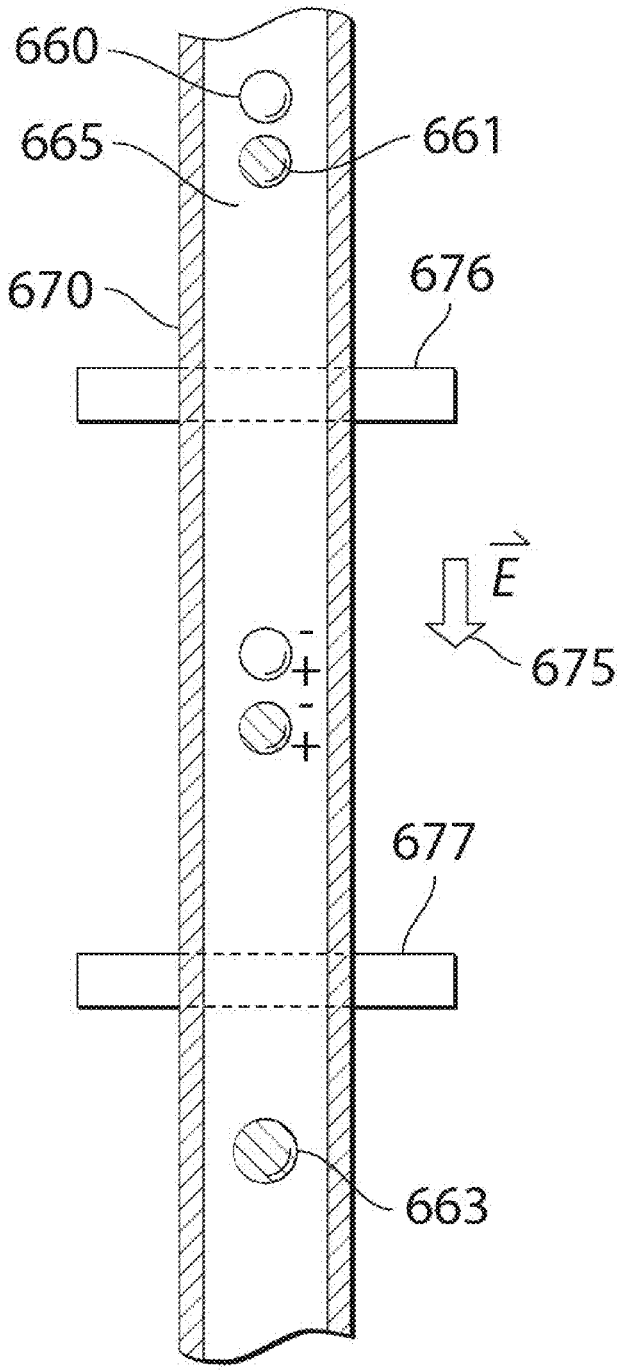

Fig. 17C