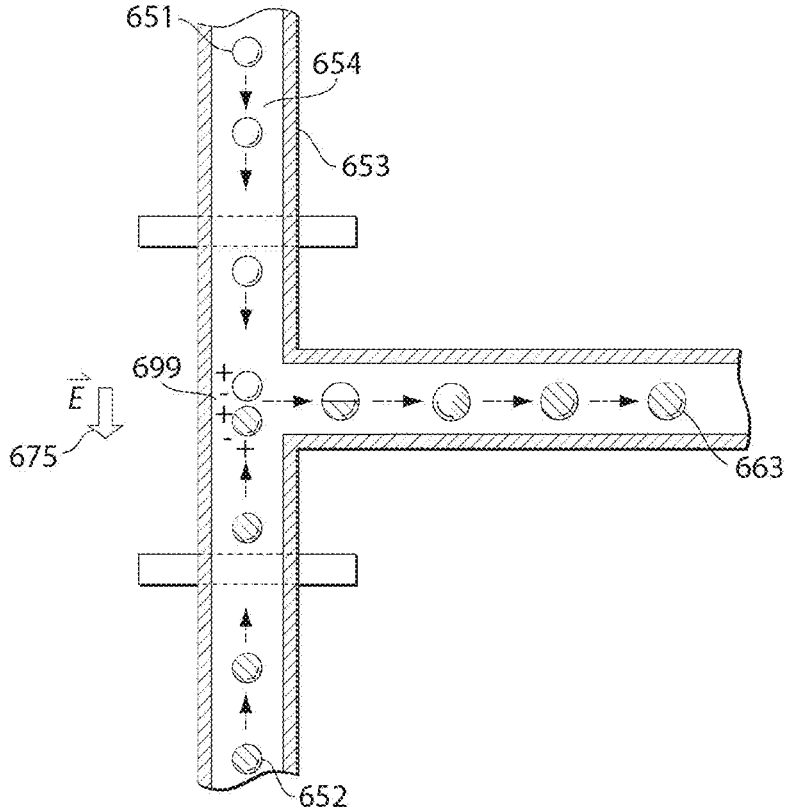

Fig. 17D

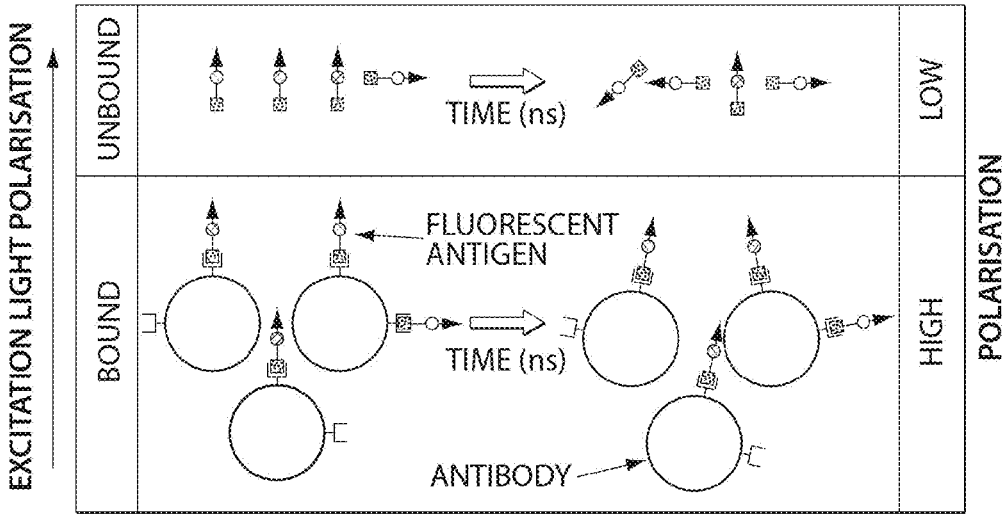

Fig. 18