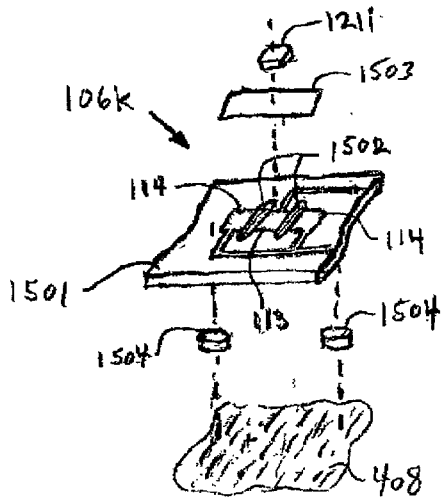


FIG 15A

FIG 15B

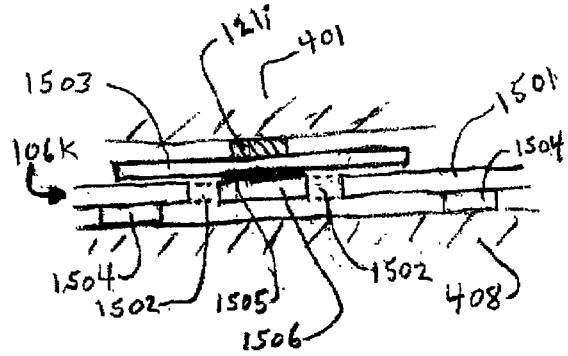


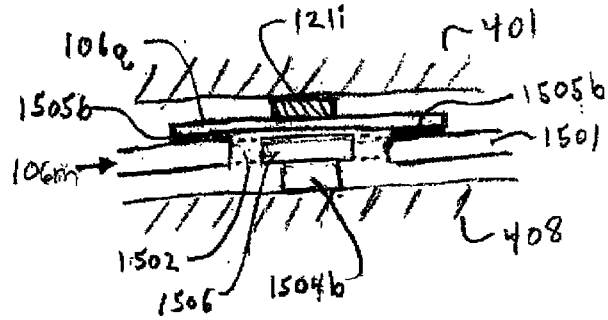


FIG 15C