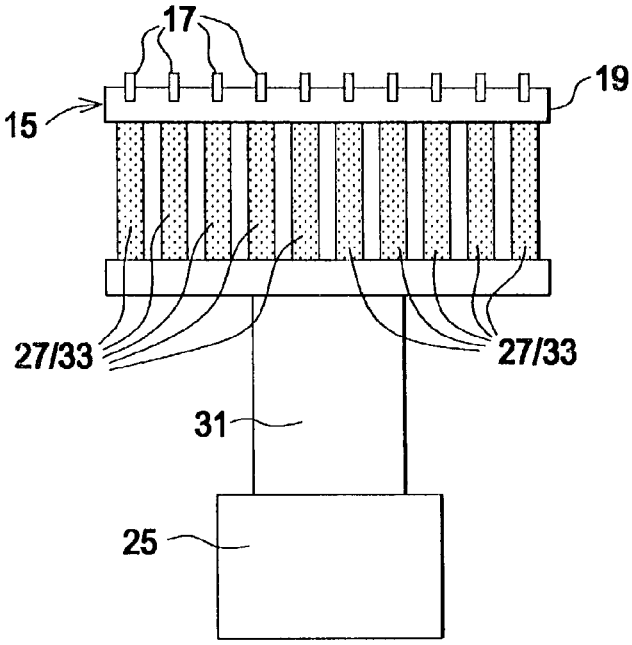

FIG.4

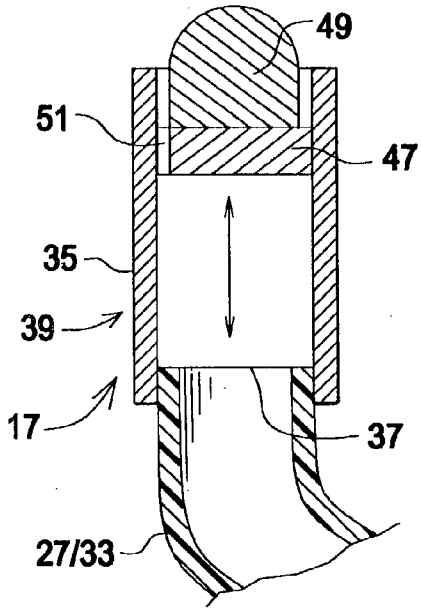

FIG.6

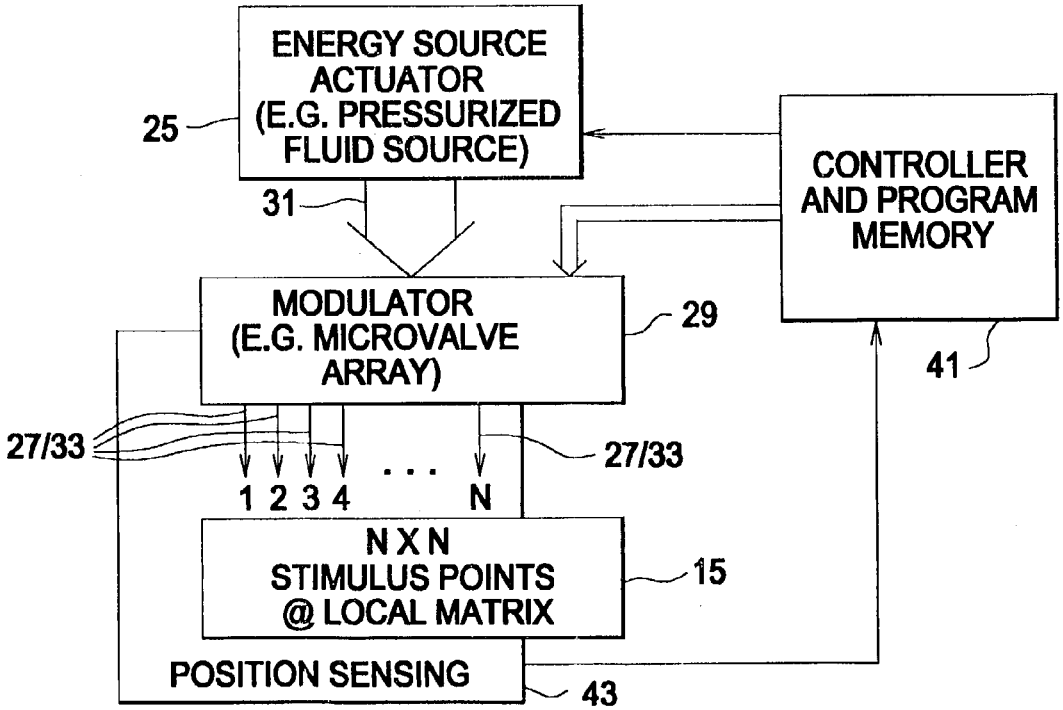

FIG.5