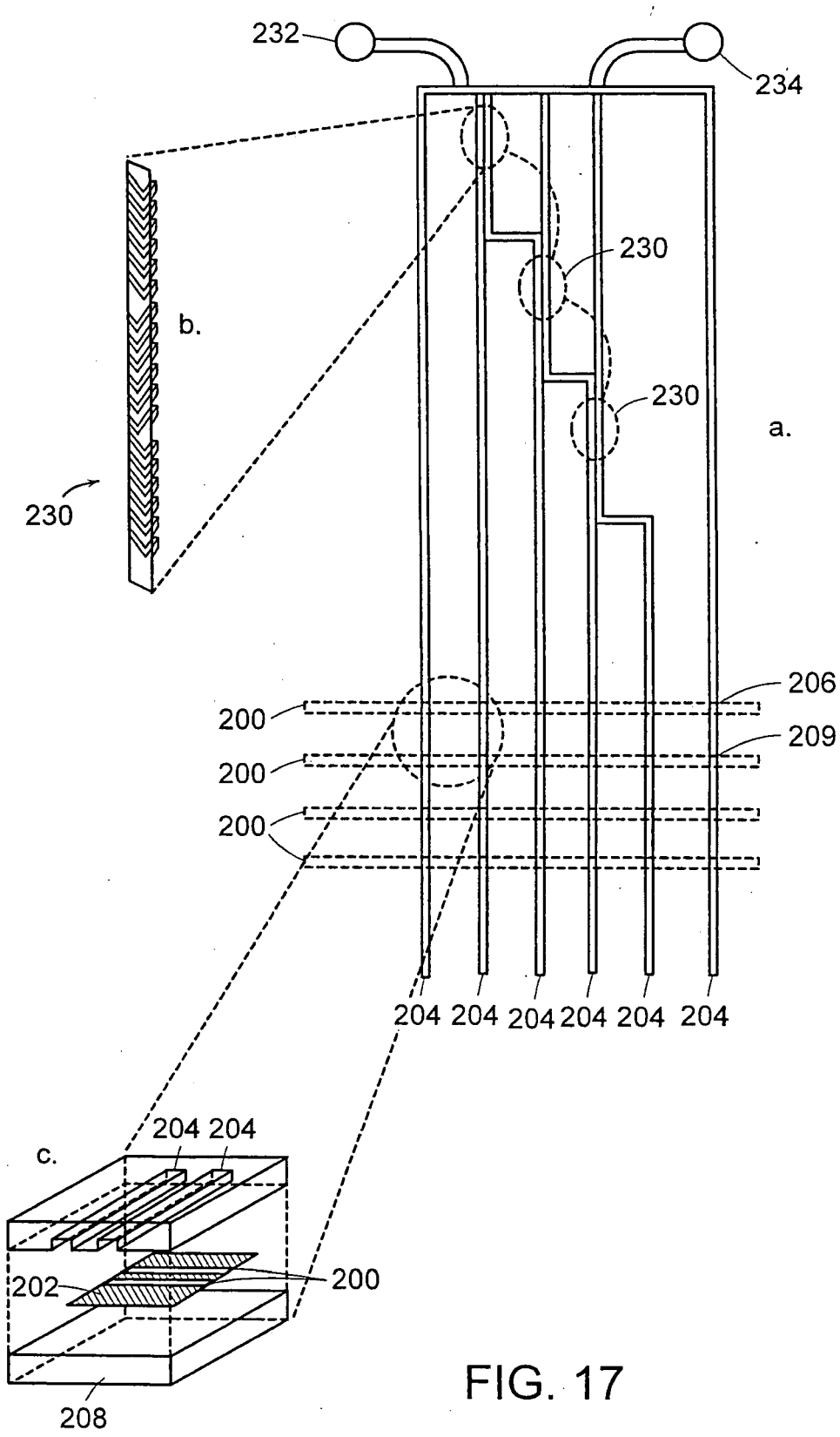
232
234
230
b.
230
a.
230
206
200
209
200
200
204 204 204 204 204 204
c.
204 204
202
200
208

FIG. 17