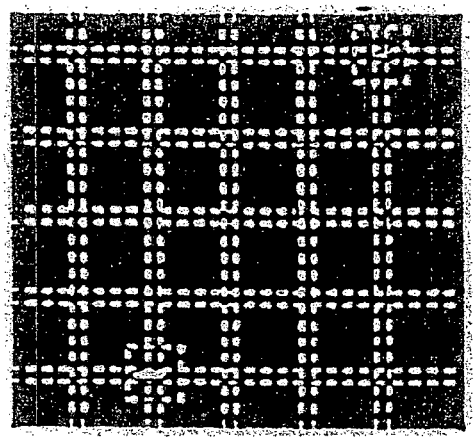

FIG. 14

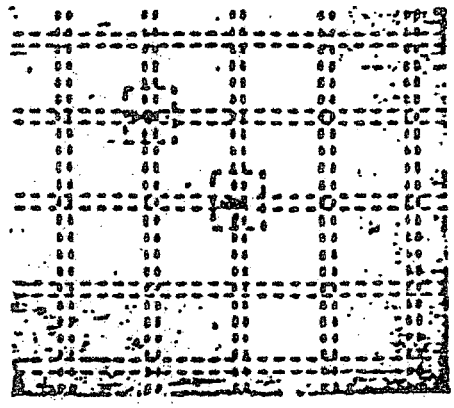

FIG. 15

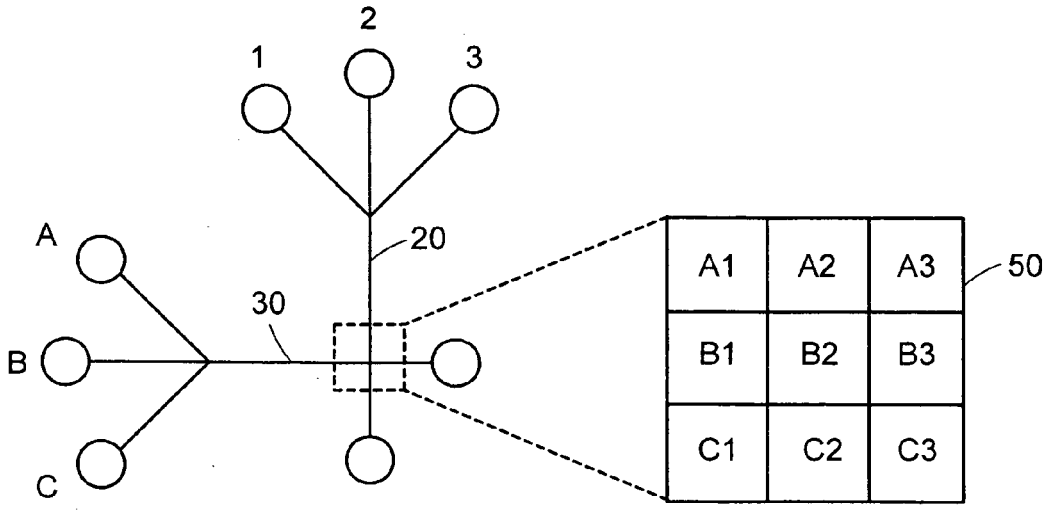

FIG. 16