FIG. 2

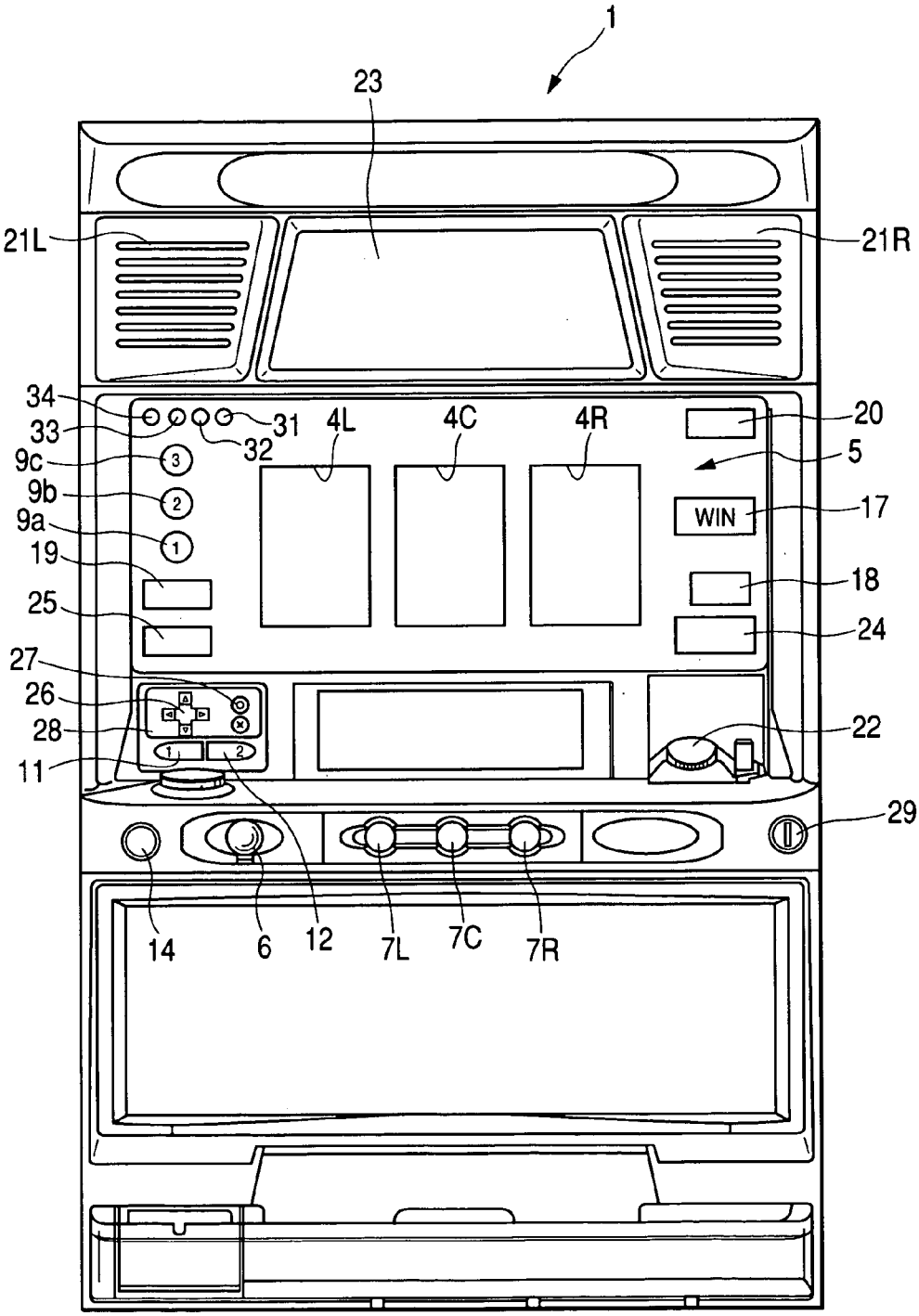
1
23
21L
21R
34
33
31
32
4L
4C
4R
20
5
9c
9b
9a
WIN
17
19
18
25
24
27
26
28
22
11
29
14
6
12
7L
7C
7R