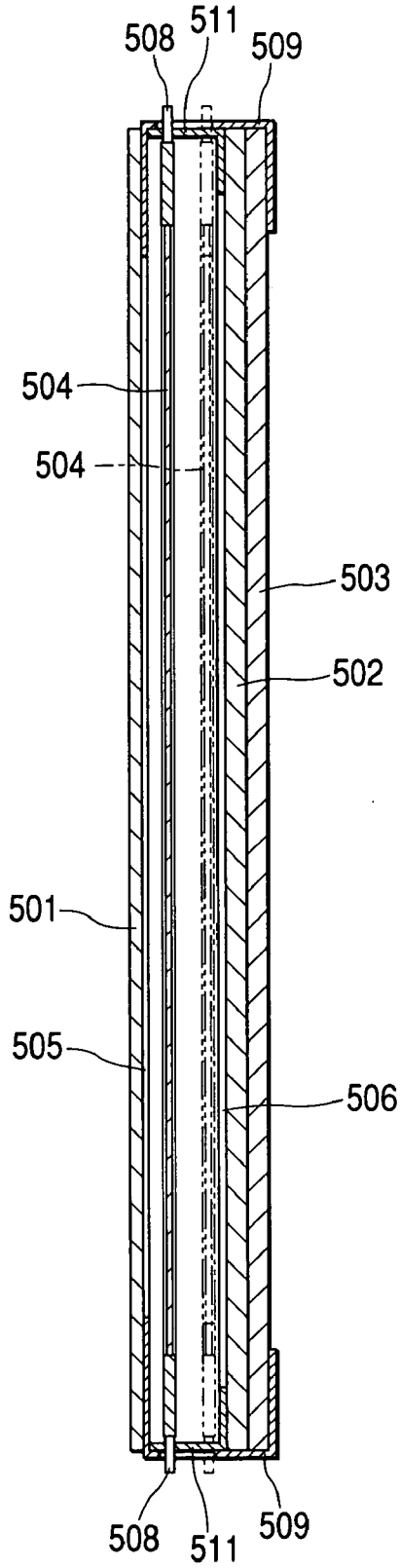FIG. 40