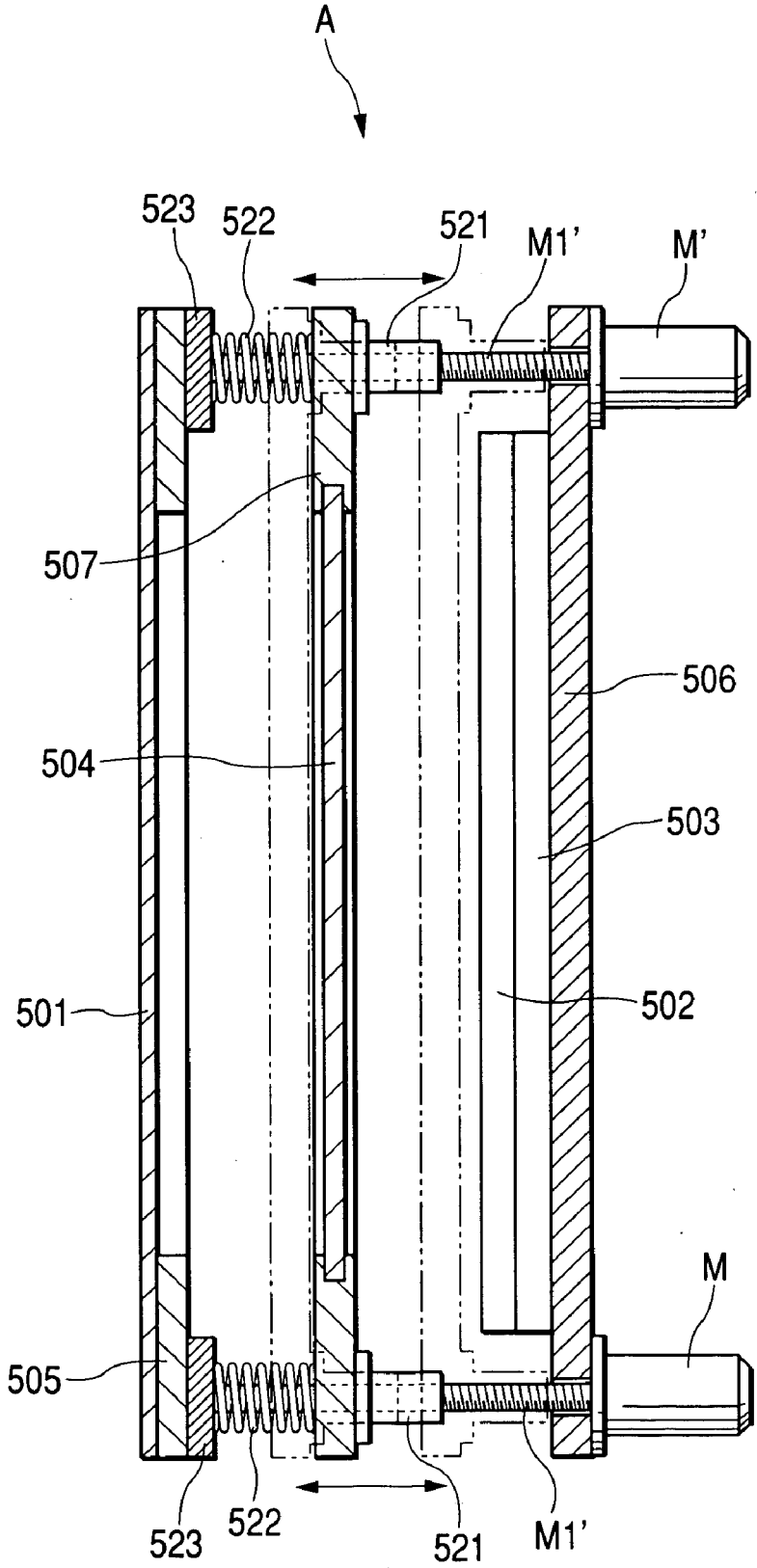FIG. 41