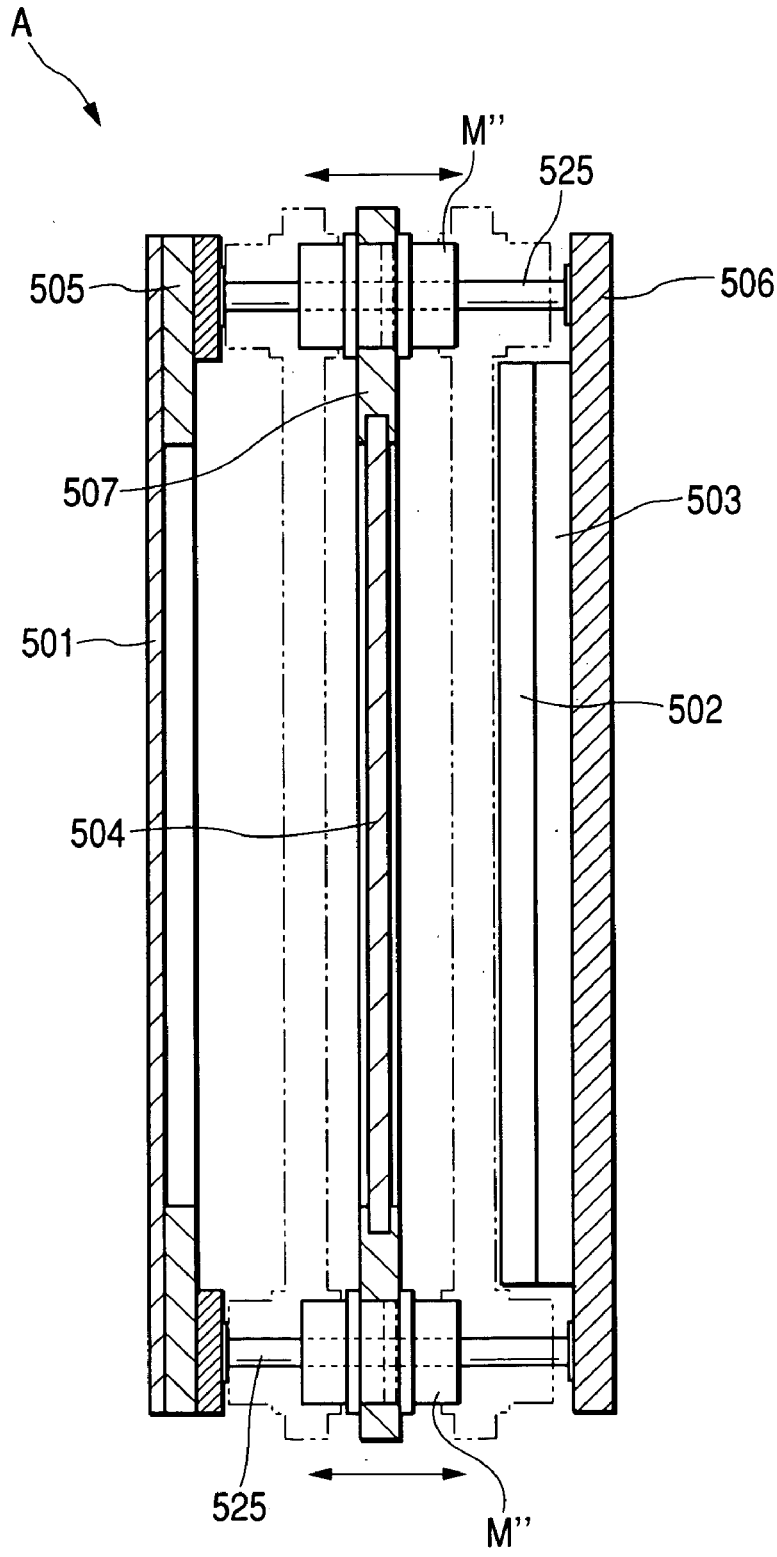FIG. 42