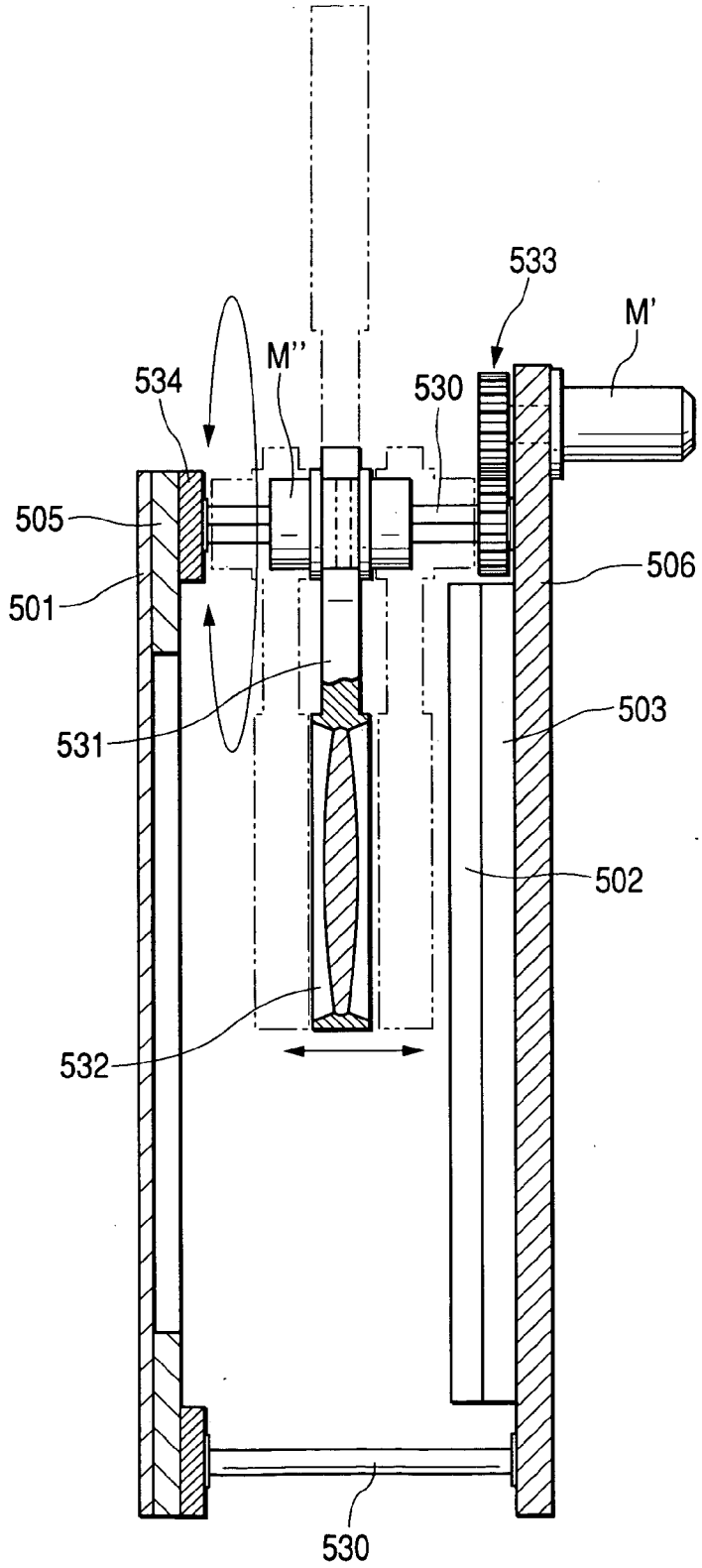FIG. 43