FIG.5

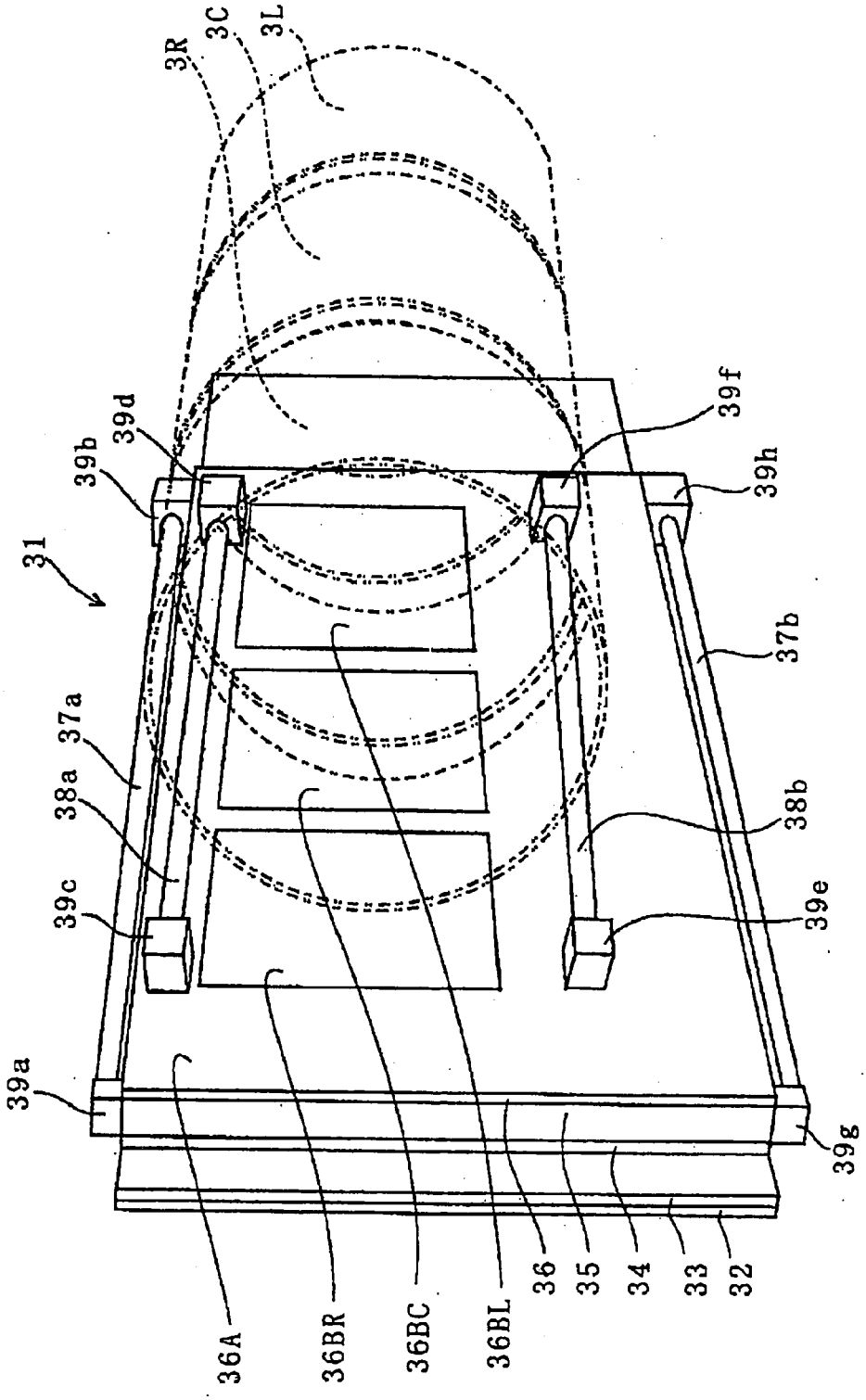
3R
3C
3L
39d
39b
31
37a
38a
39c
39a
39f
39h
37b
38b
39e
39g
36A
36BR
36BC
36BL
36
35
34
33
32