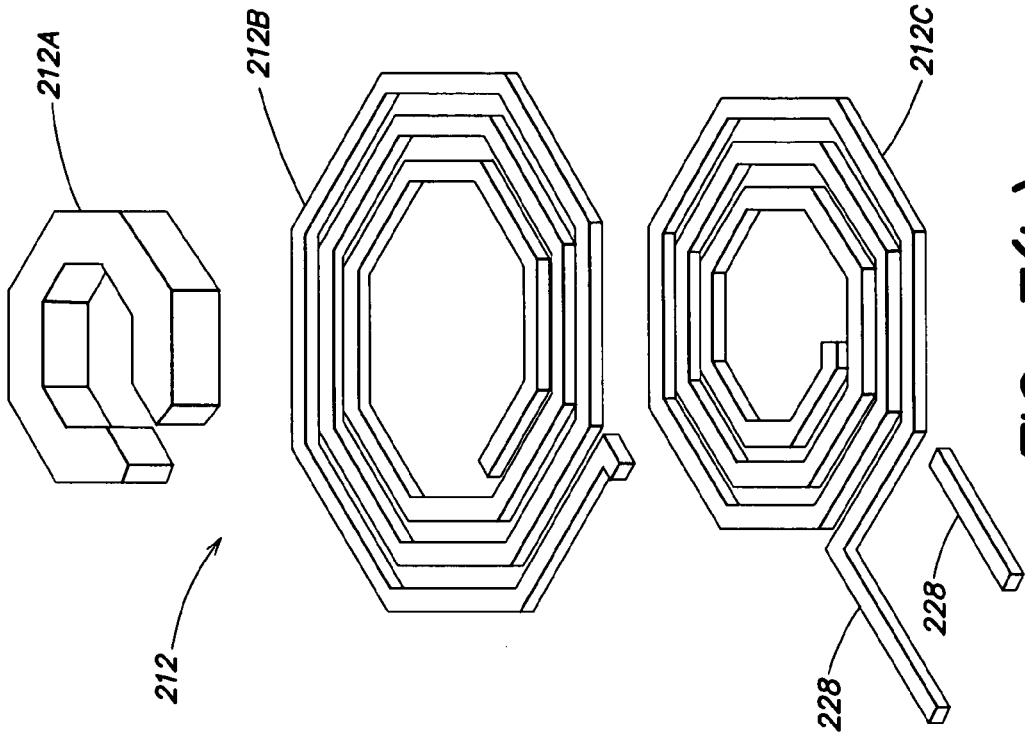
212A
212B
212C
212
228
228

FIG. 7(b)

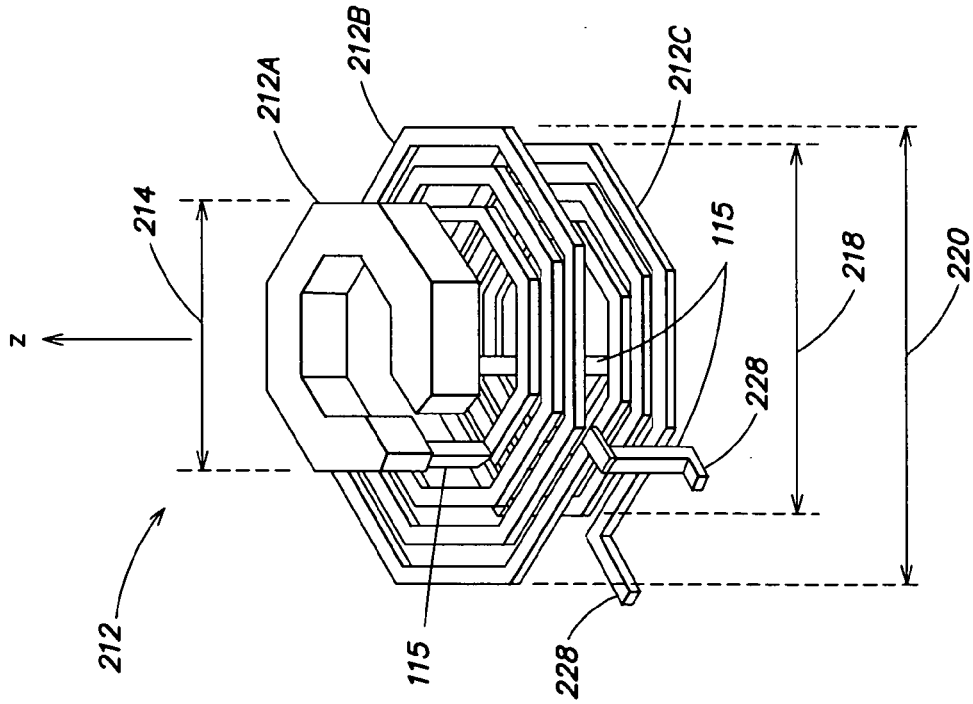
z
214
212A
212B
212C
115
218
220
228
212
115
228

FIG. 7(a)