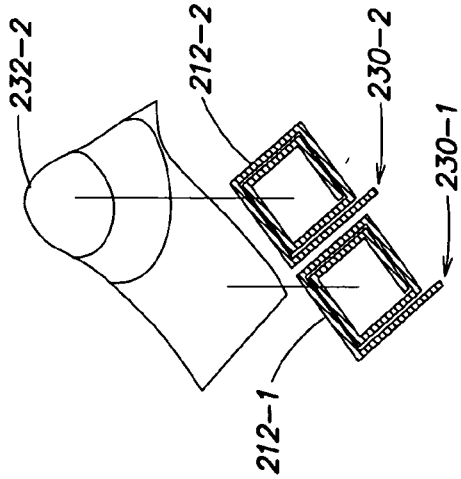


FIG. 11(a)

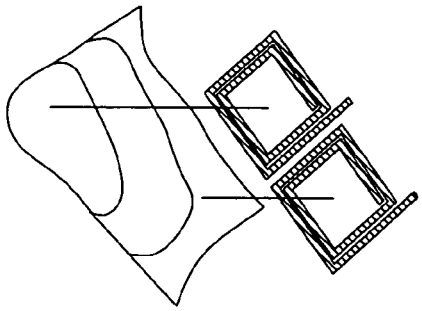

FIG. 11(b)

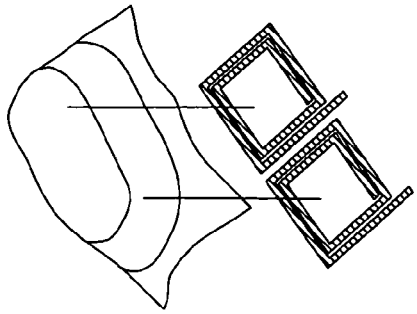

FIG. 11(c)

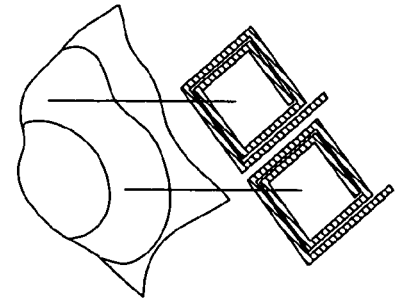

FIG. 11(d)

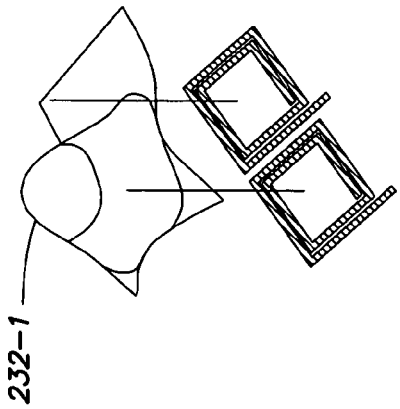


FIG. 11(e)