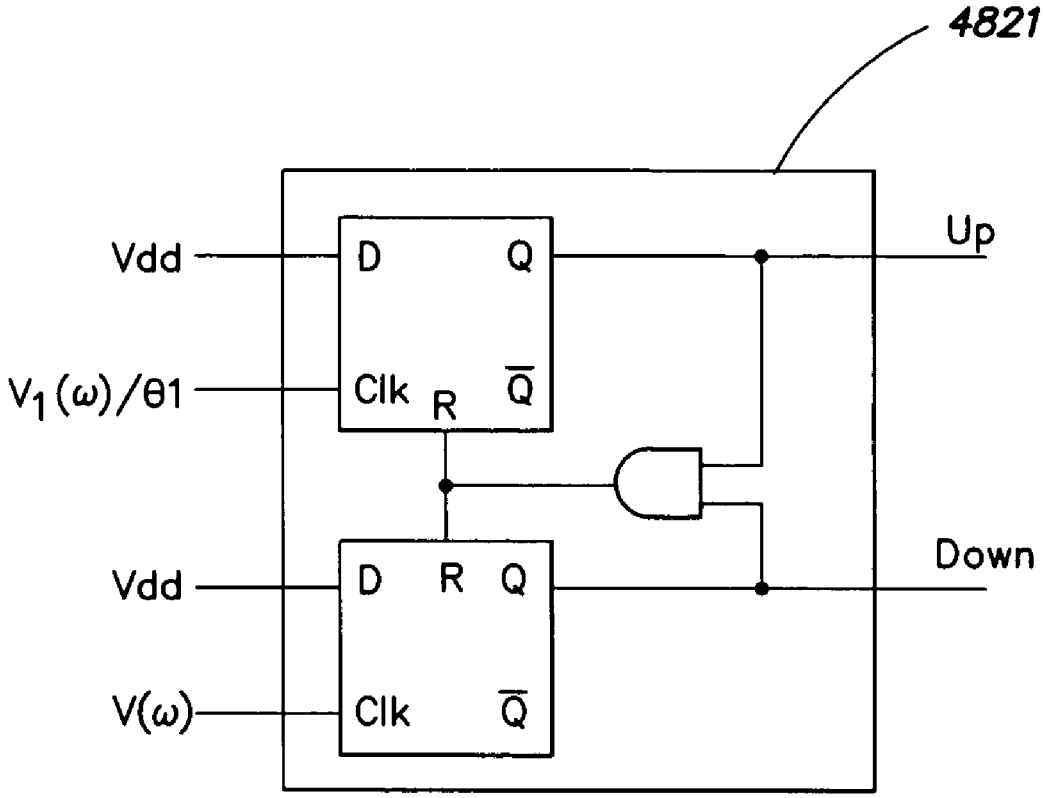

FIG. 19