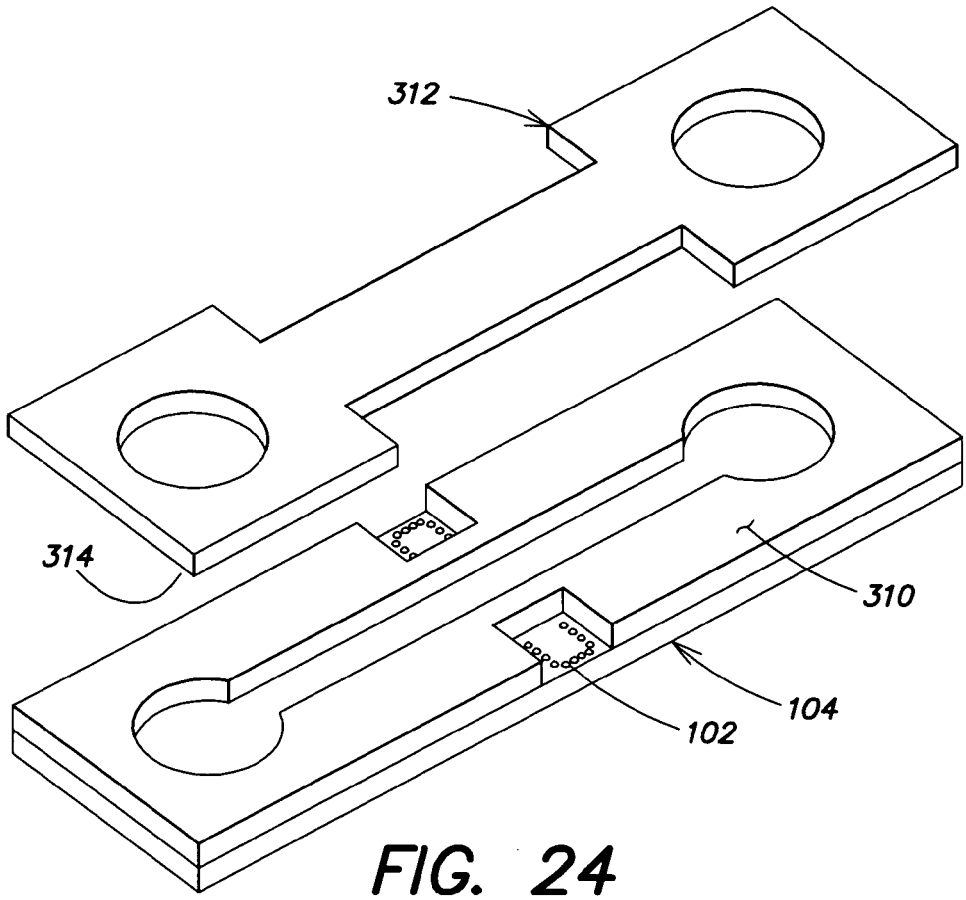

FIG. 24

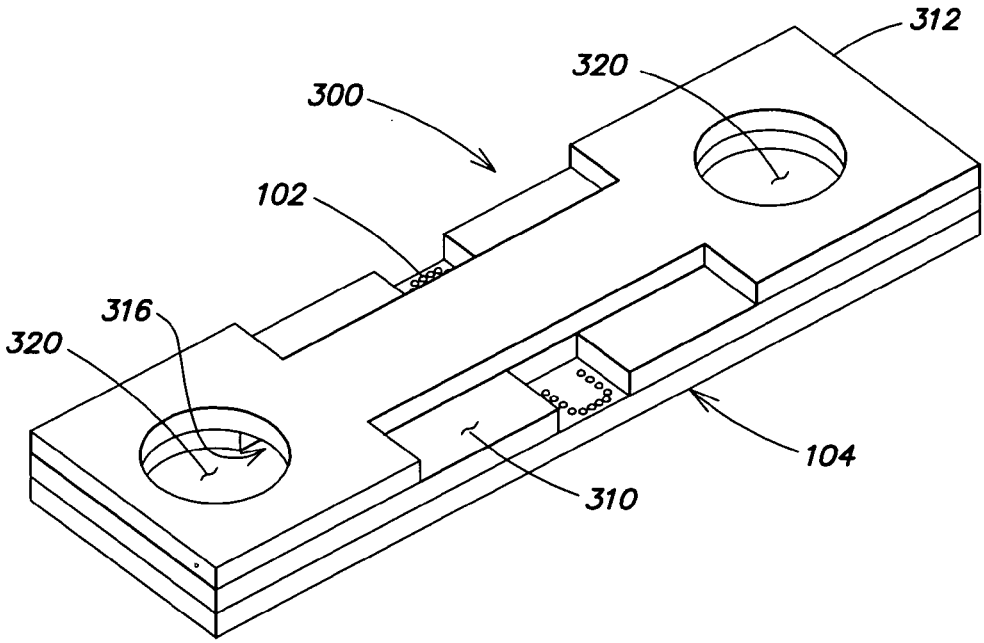

FIG. 25