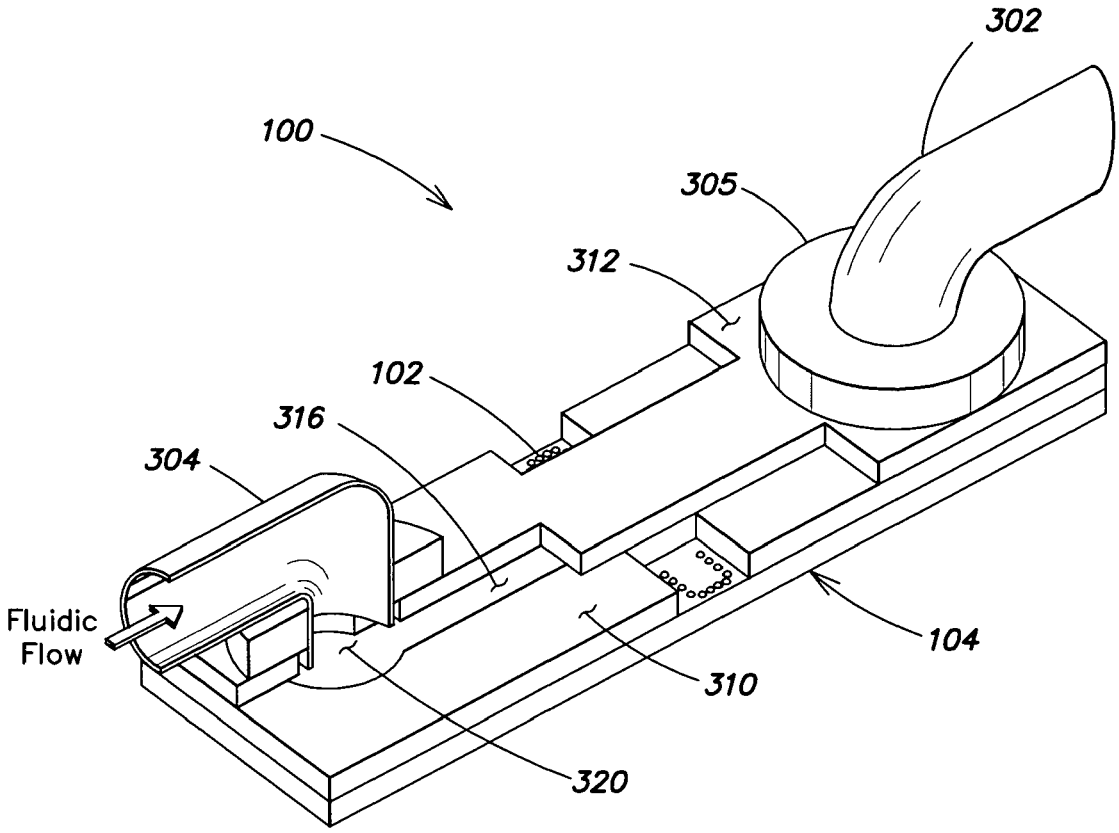

FIG. 26