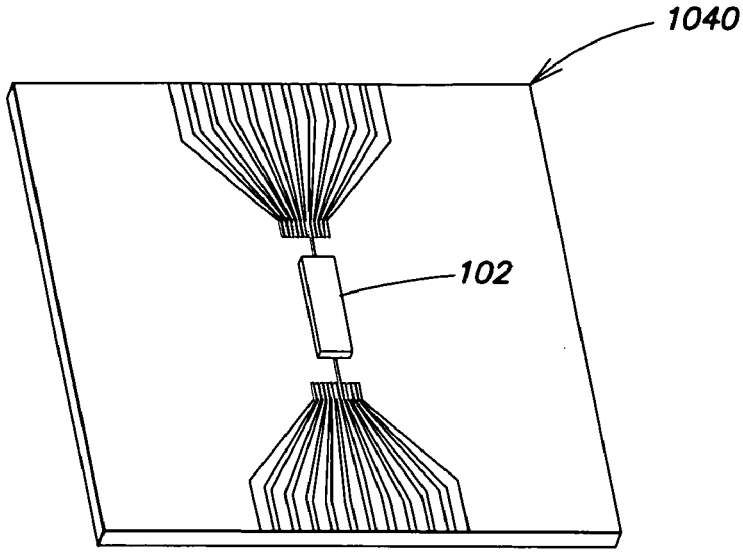

FIG. 27

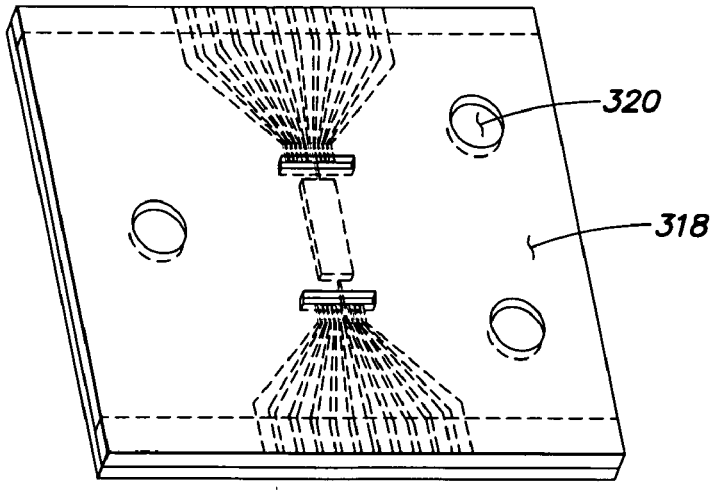

FIG. 28