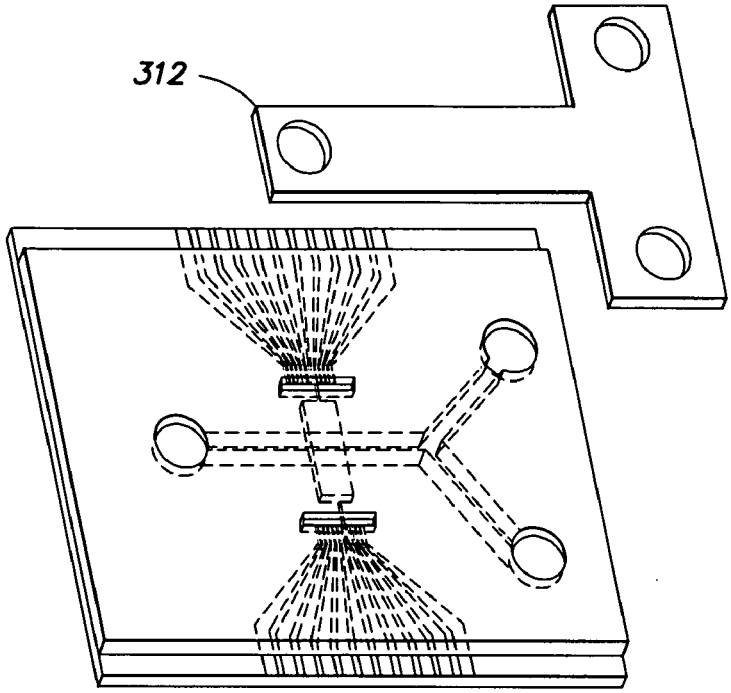

FIG. 31

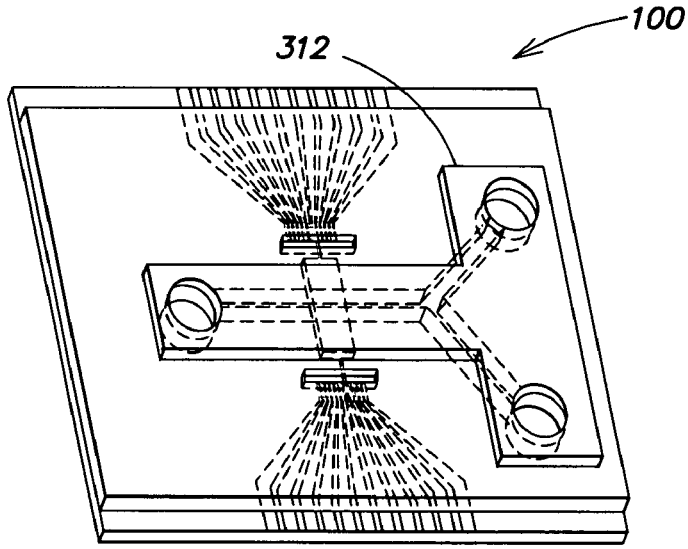

FIG. 32