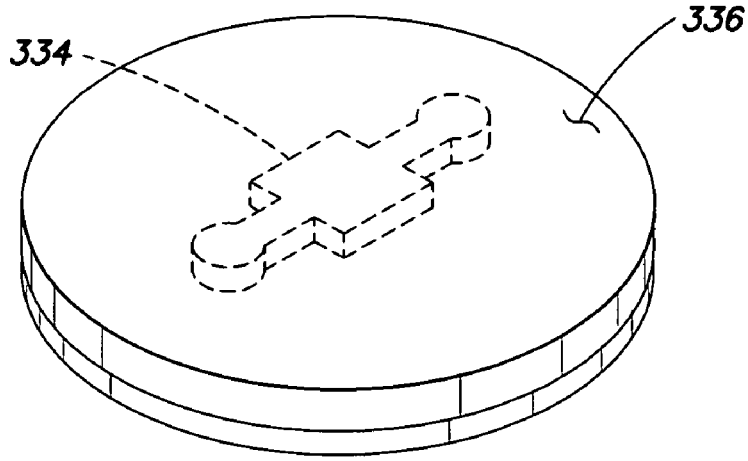

FIG. 35

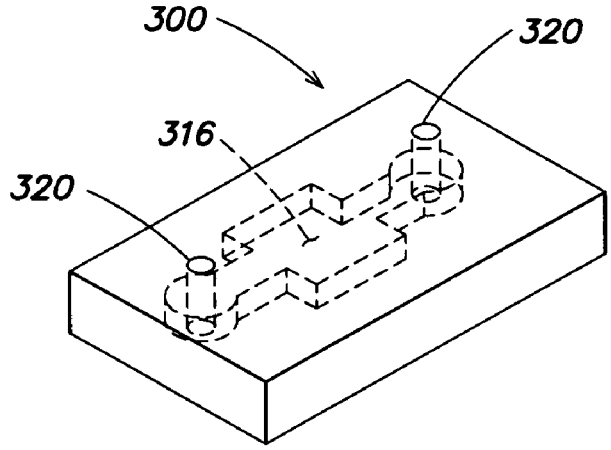

FIG. 36