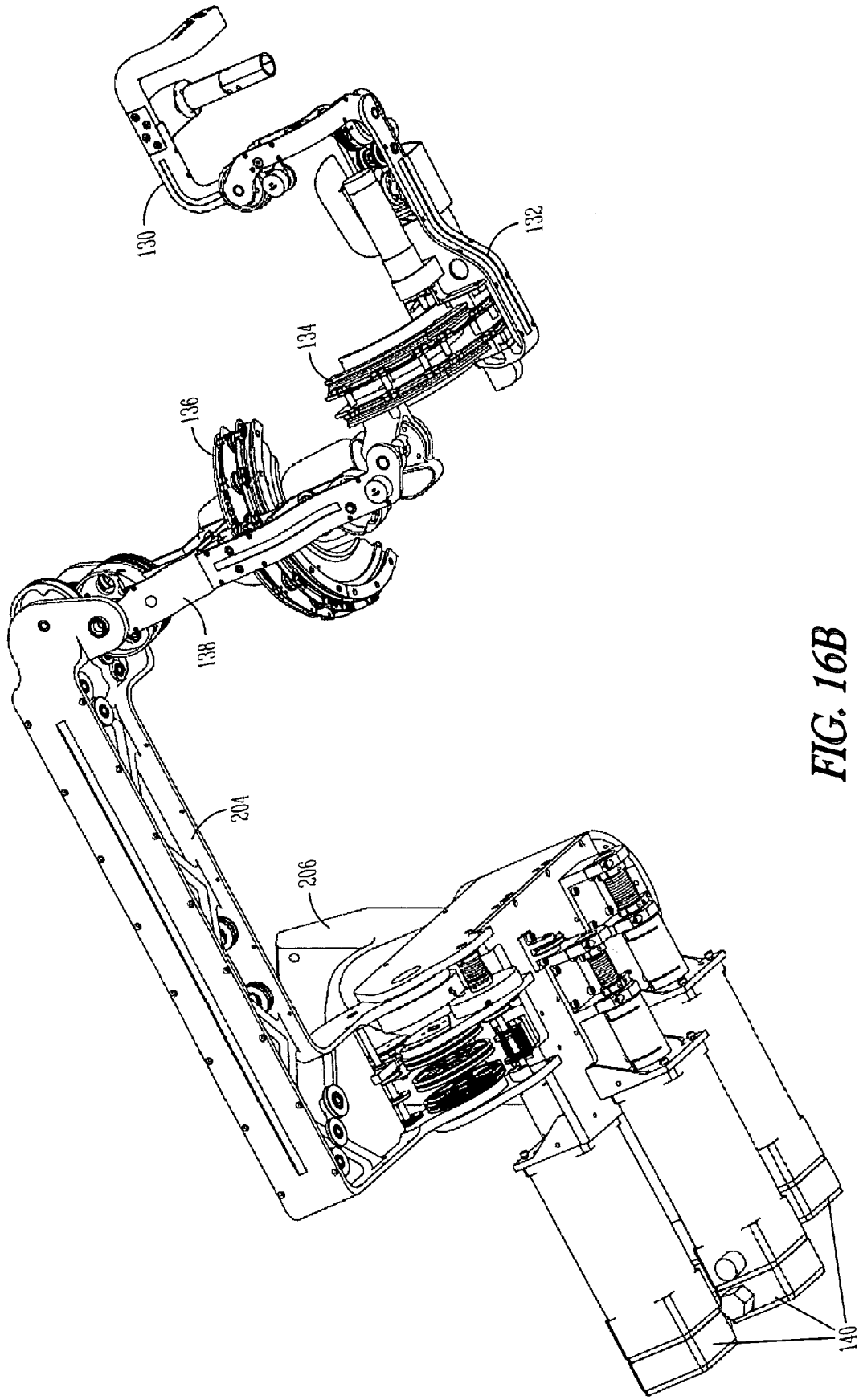

FIG. 16B