FIG.7A

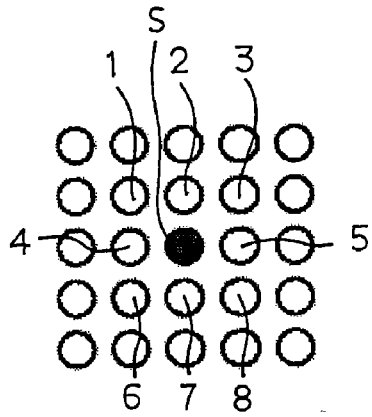

FIG.7B

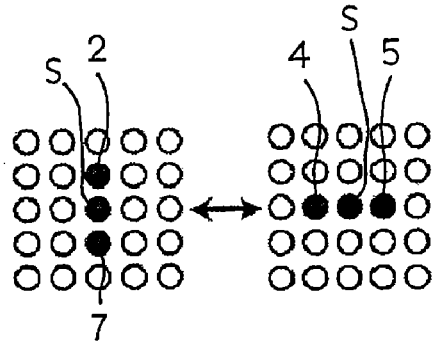

FIG.7C

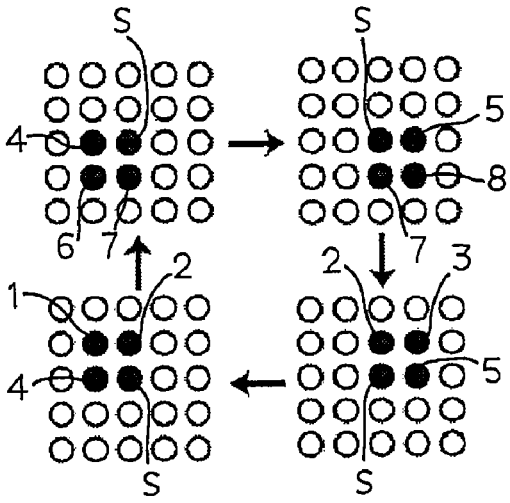
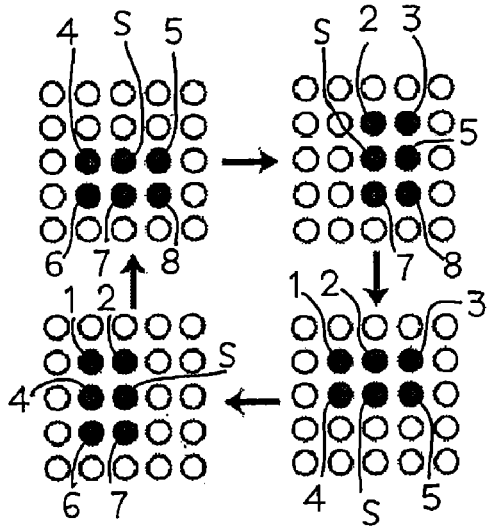
FIG.7D