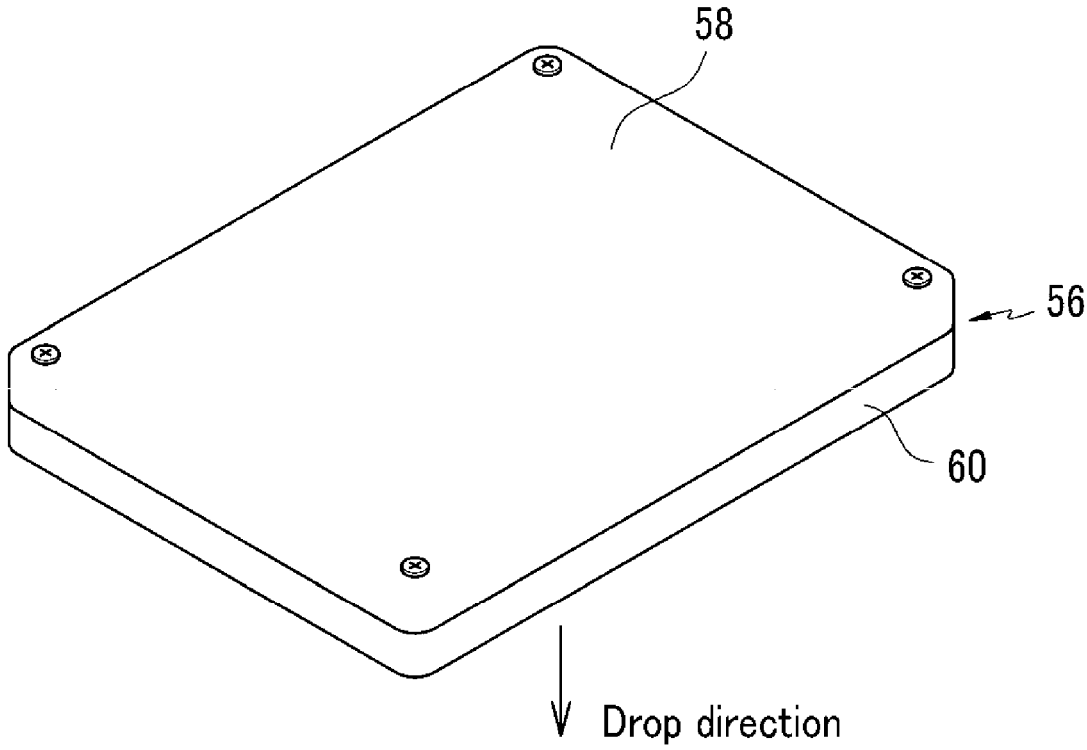FIG.12