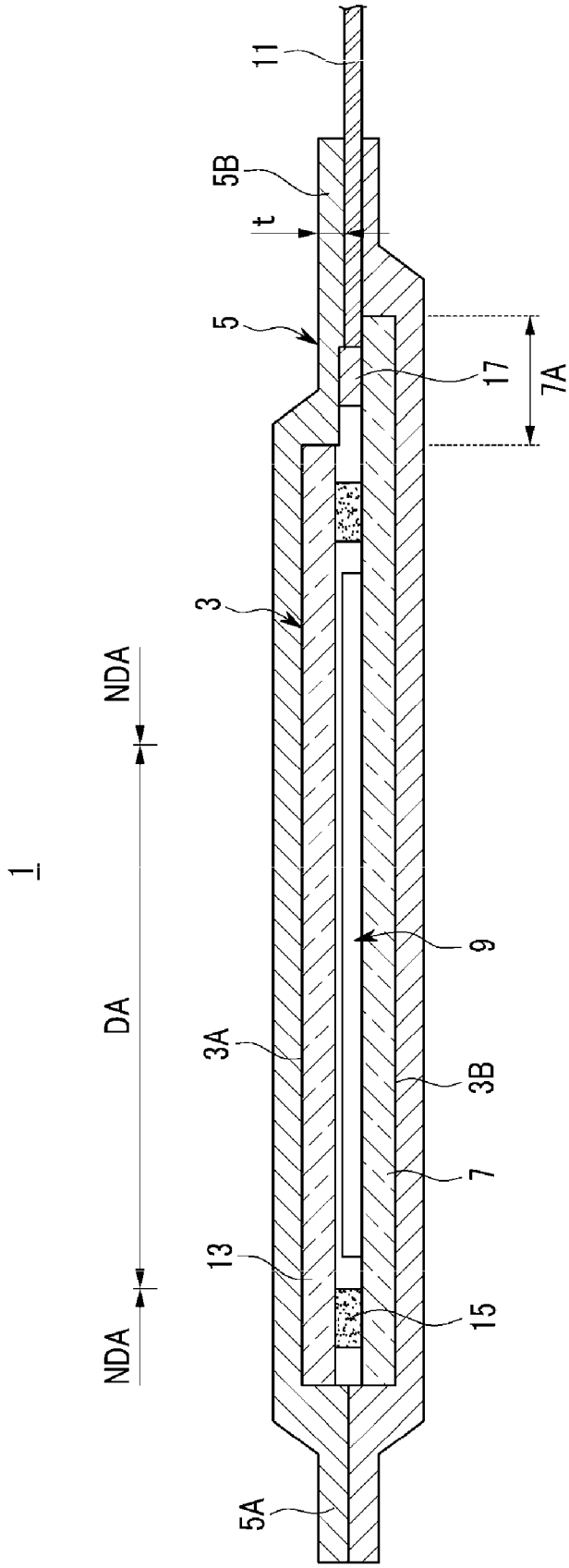FIG.2