FIG. 7a

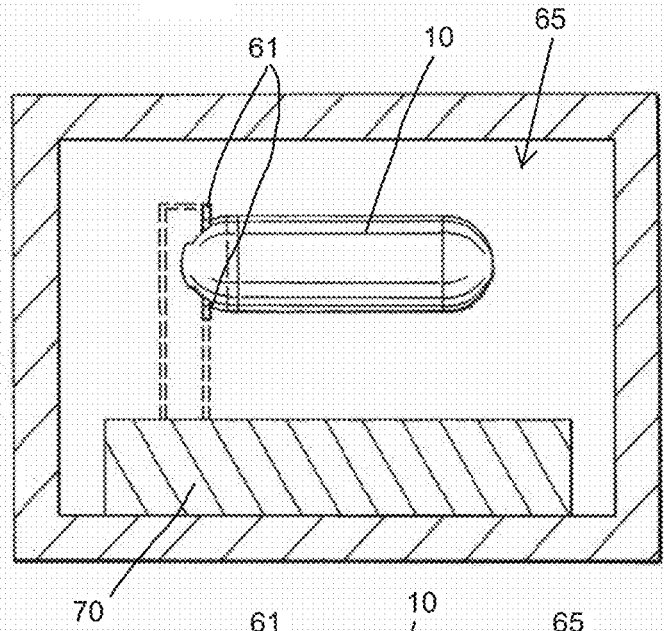

FIG. 7b

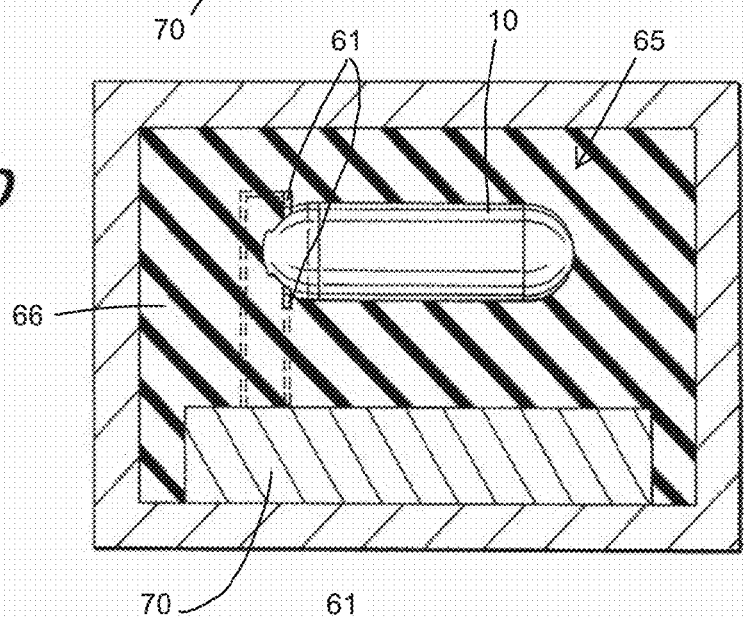
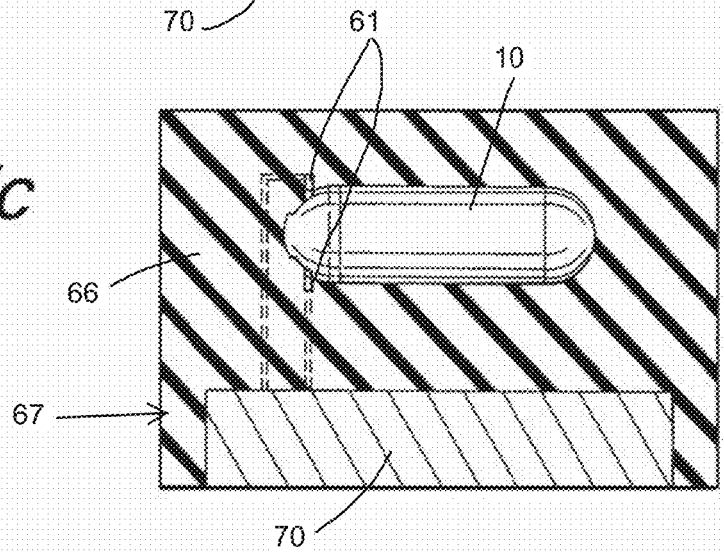
FIG. 7c