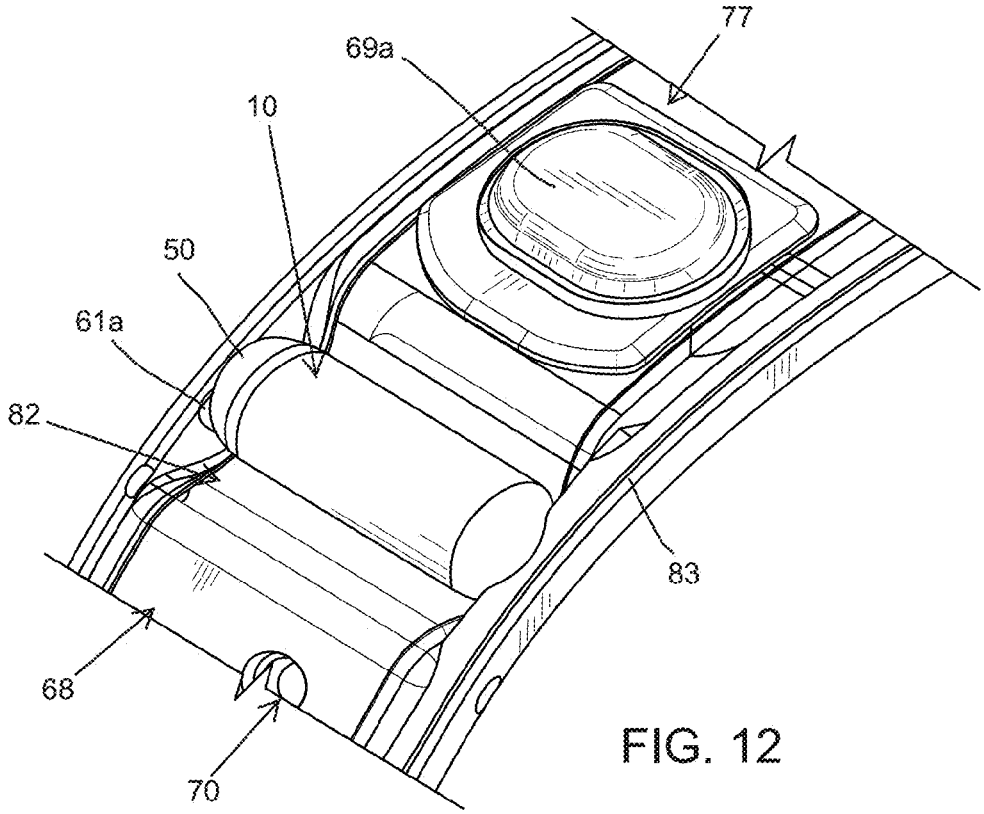

FIG. 12

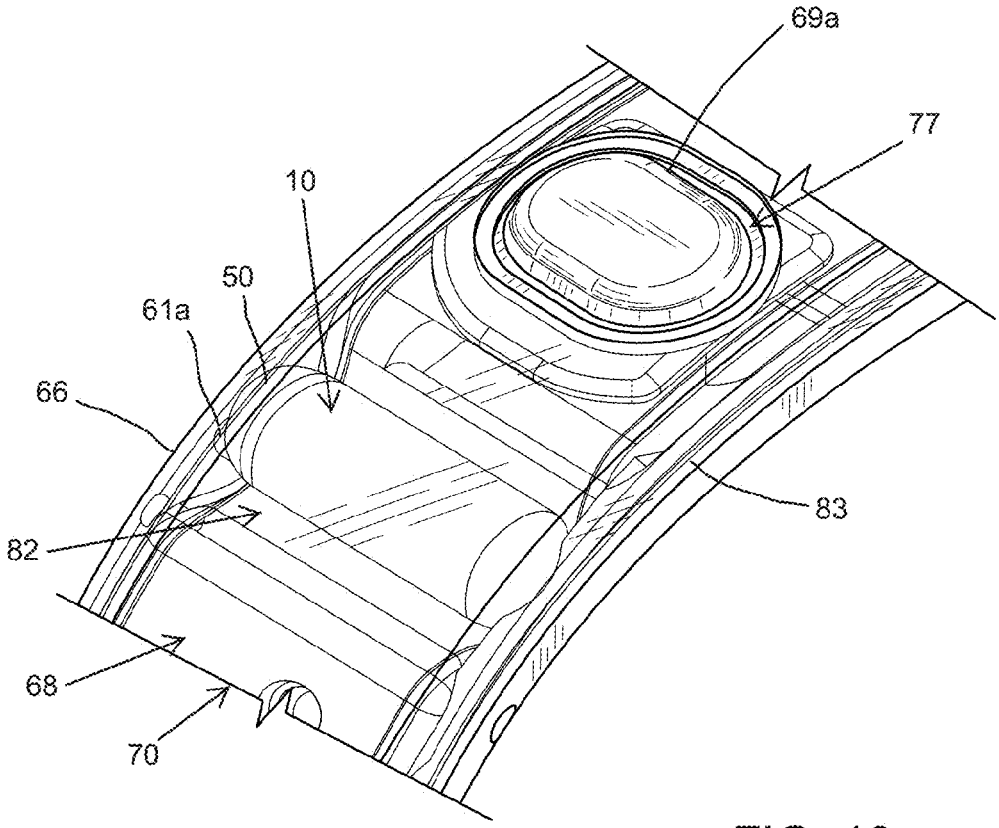

FIG. 13