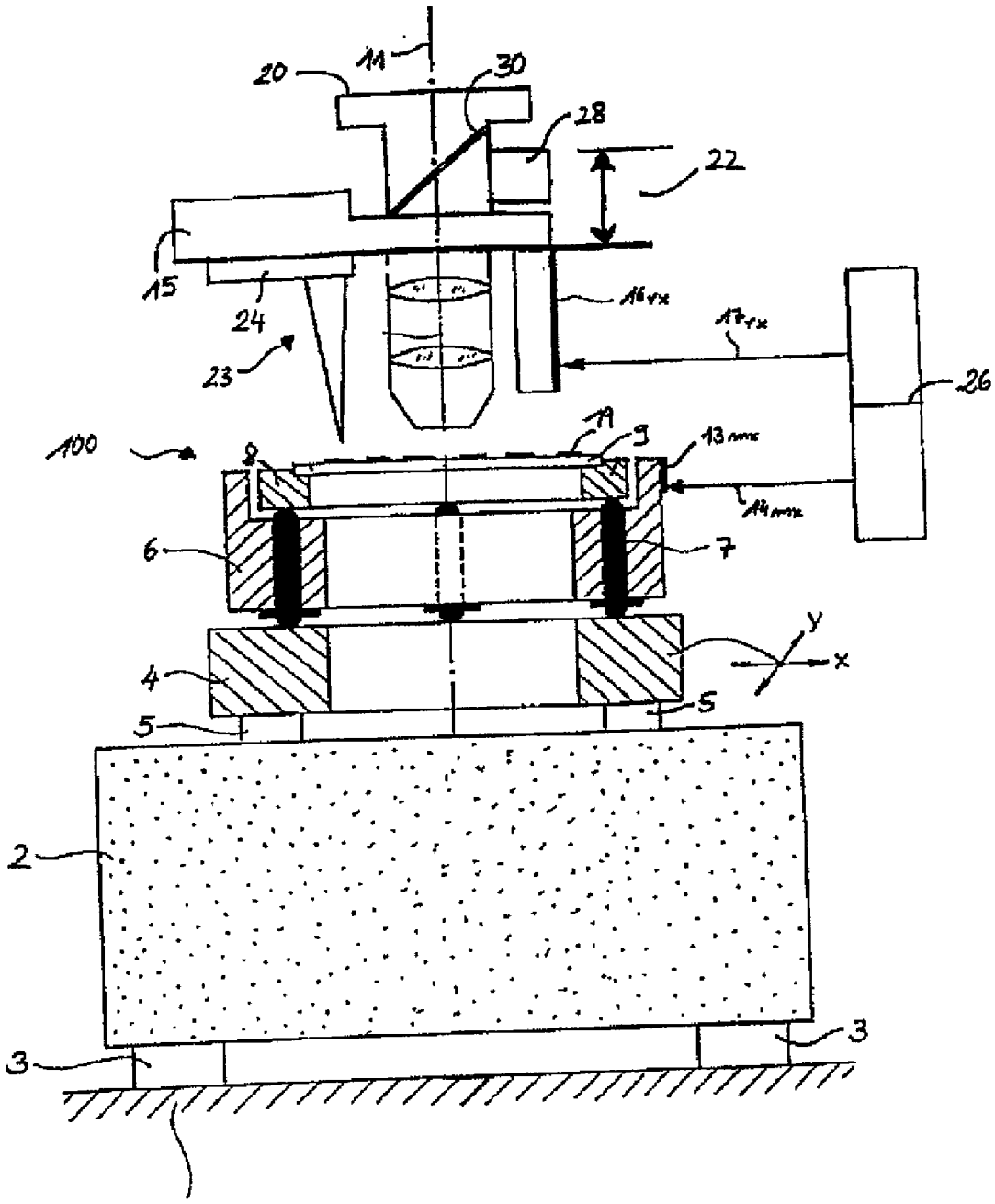
11
20
30
28
22
15
24
23
16rx
17rx
26
100
8
19
9
13mx
14mx
6
7
y
x
4
5
5
2
3
3

Fig. 2