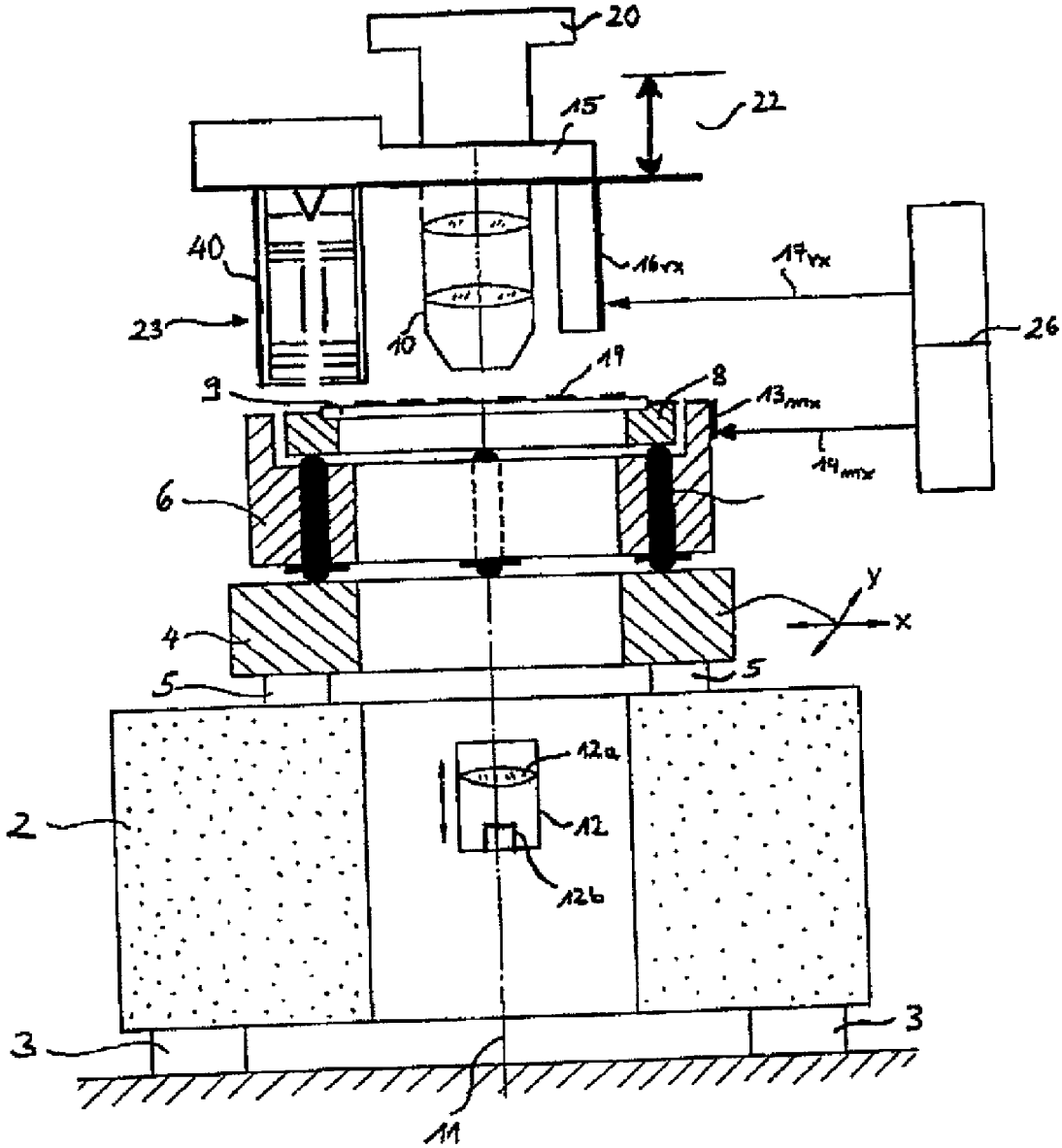
20
22
15
40
16vx
17vx
23
10
26
19
9
8
13mx
14mx
6
y
x
4
5
5
12a
2
12
12b
3
3
11

Fig. 3