FIG.14

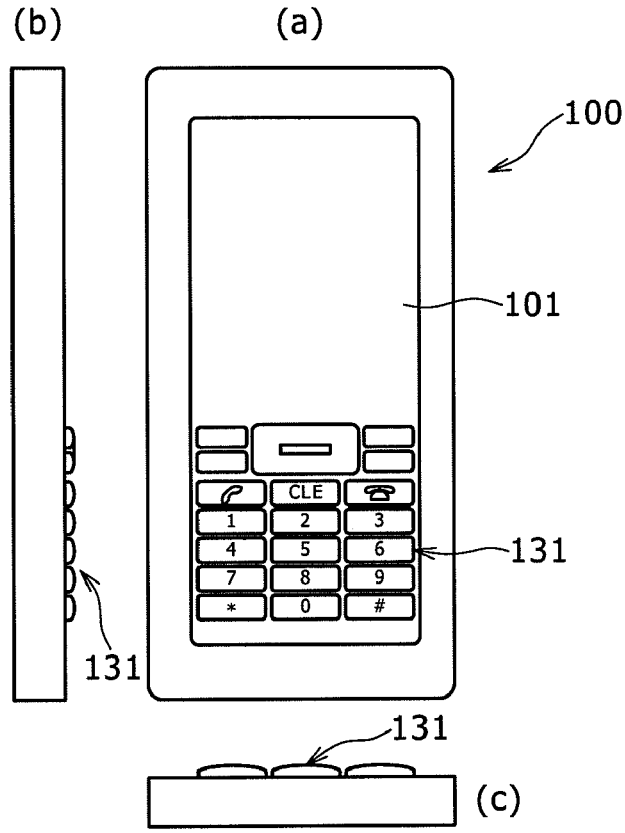

FIG.15

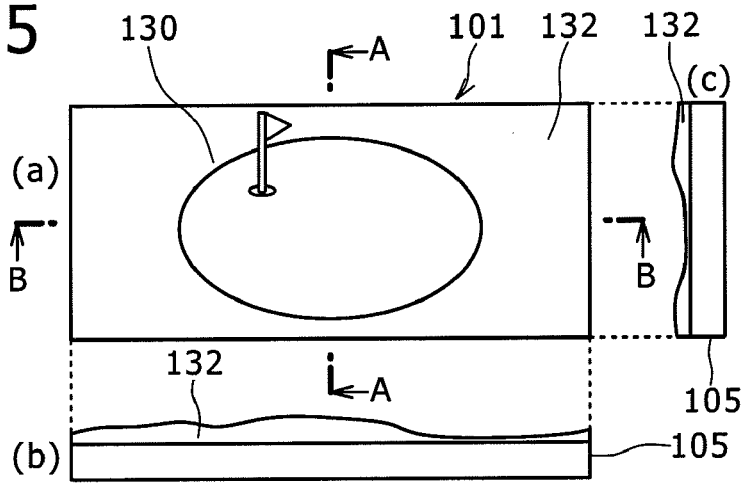
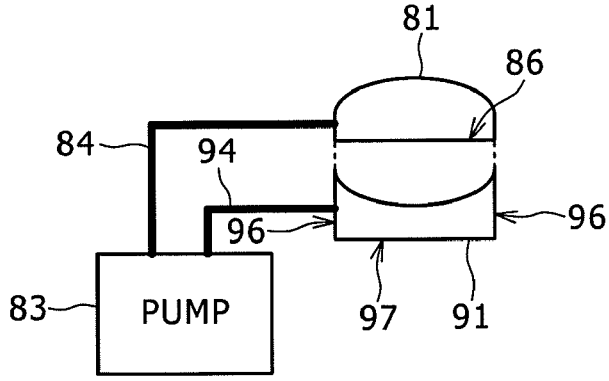
FIG.16