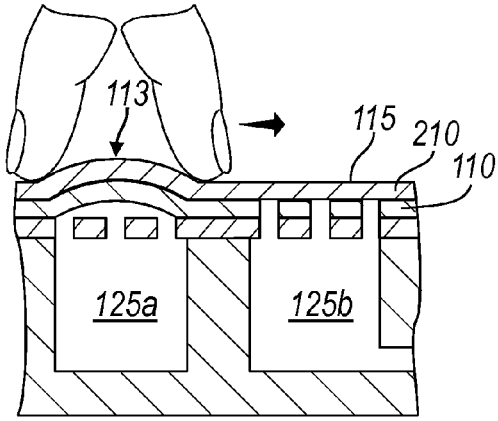

FIG. 10A

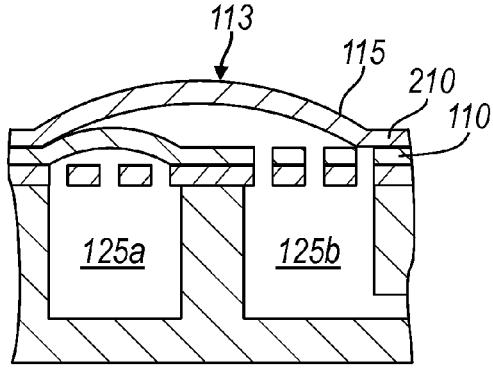

FIG. 10B

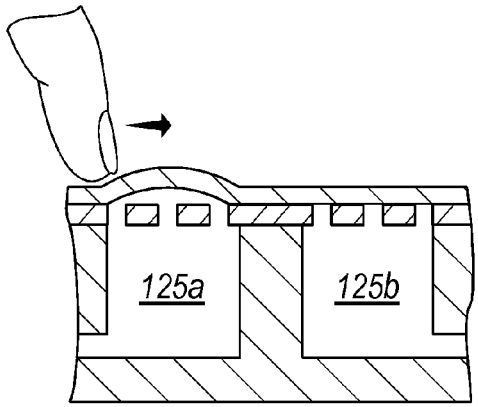

FIG. 11A

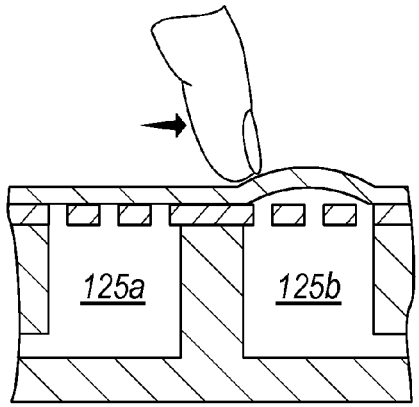

FIG. 11B