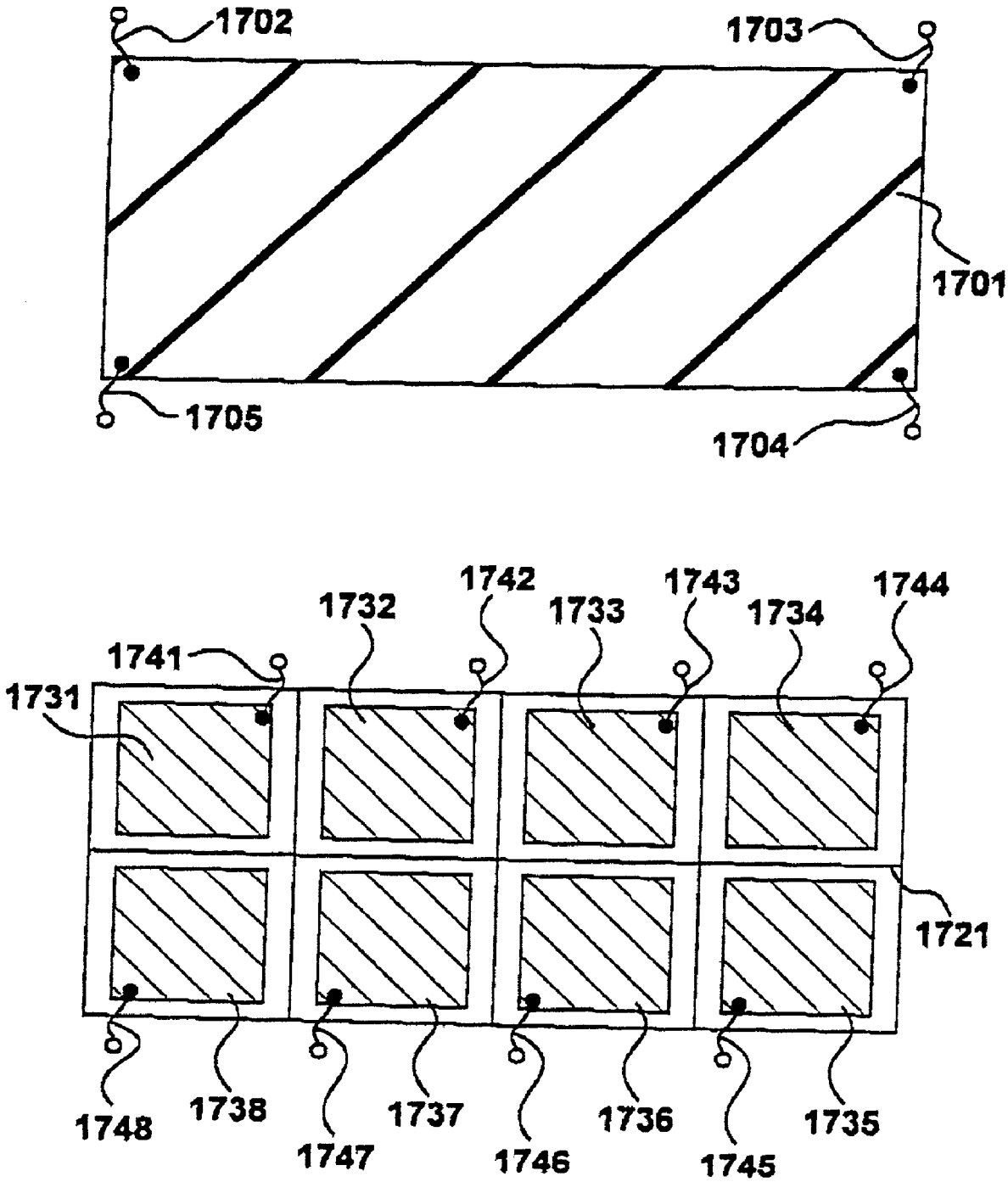
1702
1703
1701
1705
1704
1742
1743
1744
1732
1733
1734
1741
1731
1721
1748
1738
1737
1736
1735
1747
1746
1745

Figure 17