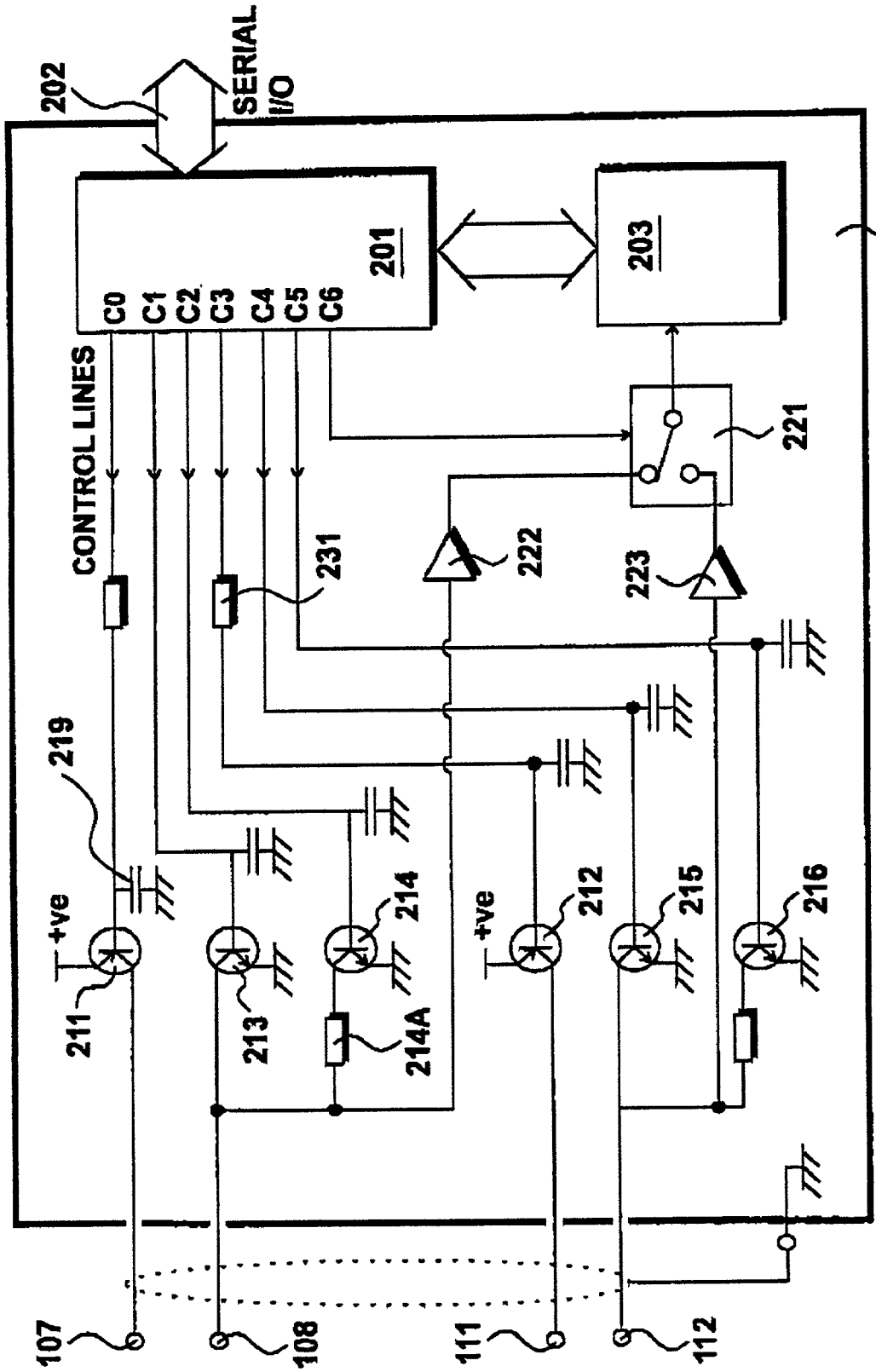
202
SERIAL I/O
201
203
121
C0
C1
C2
C3
C4
C5
C6
CONTROL LINES
221
222
223
231
219
+ve
211
213
214
214A
212
215
216
107
108
111
112

Figure 2