FIG. 6

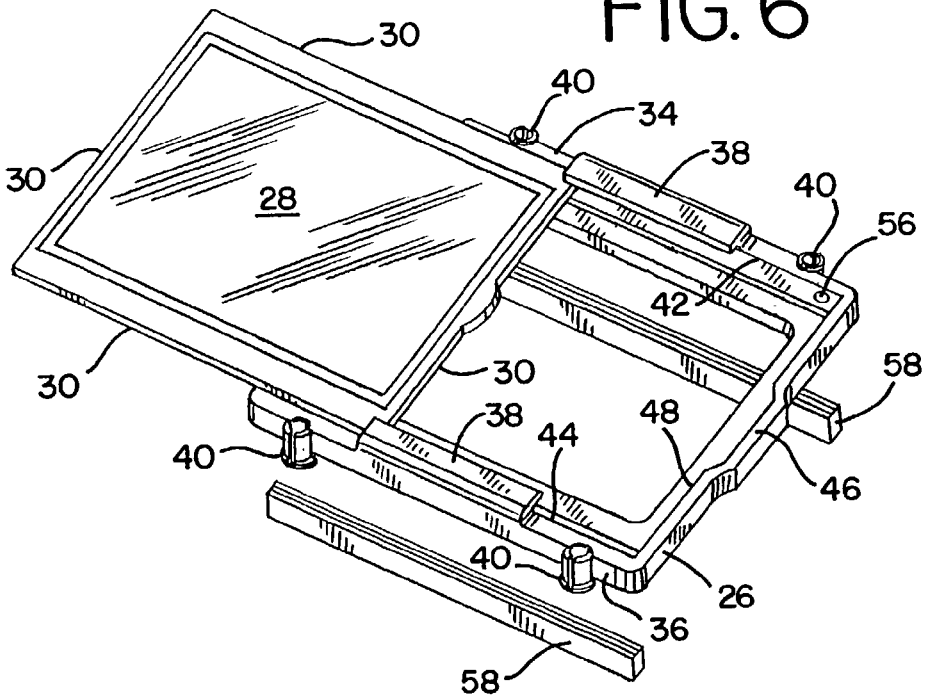
30
40
34
38
40
56
30
28
42
30
30
58
38
44
48
40
46
40
26
36
58

FIG. 7

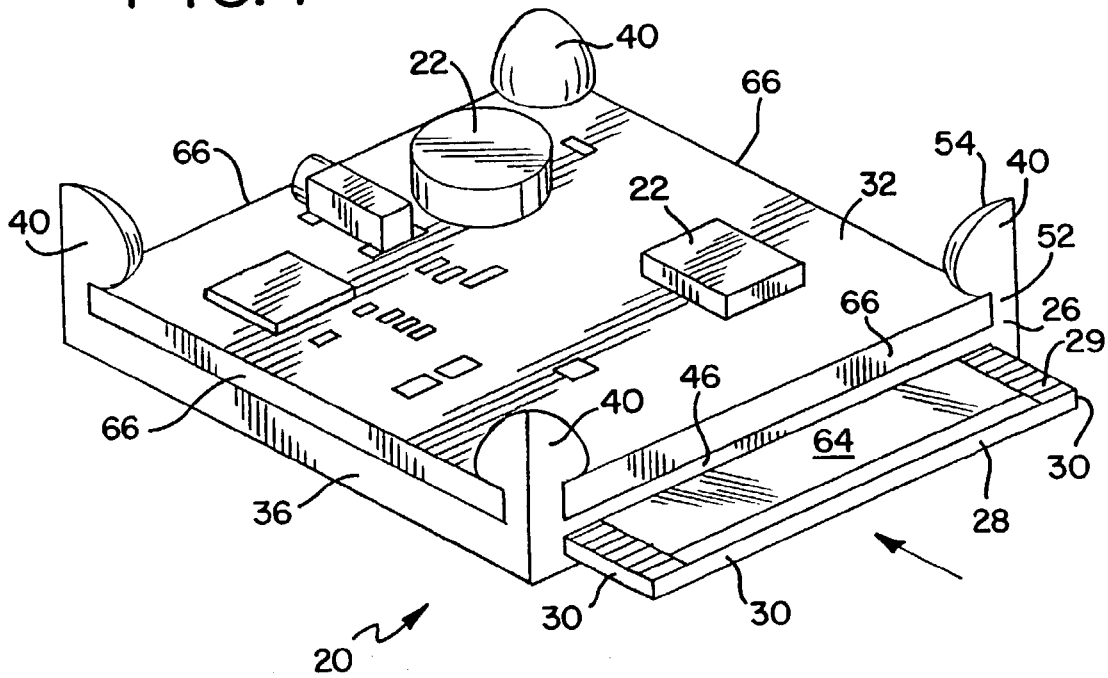
40
22
66
66
54
40
22
32
40
52
66
26
29
46
40
66
64
30
36
28
30
30
20