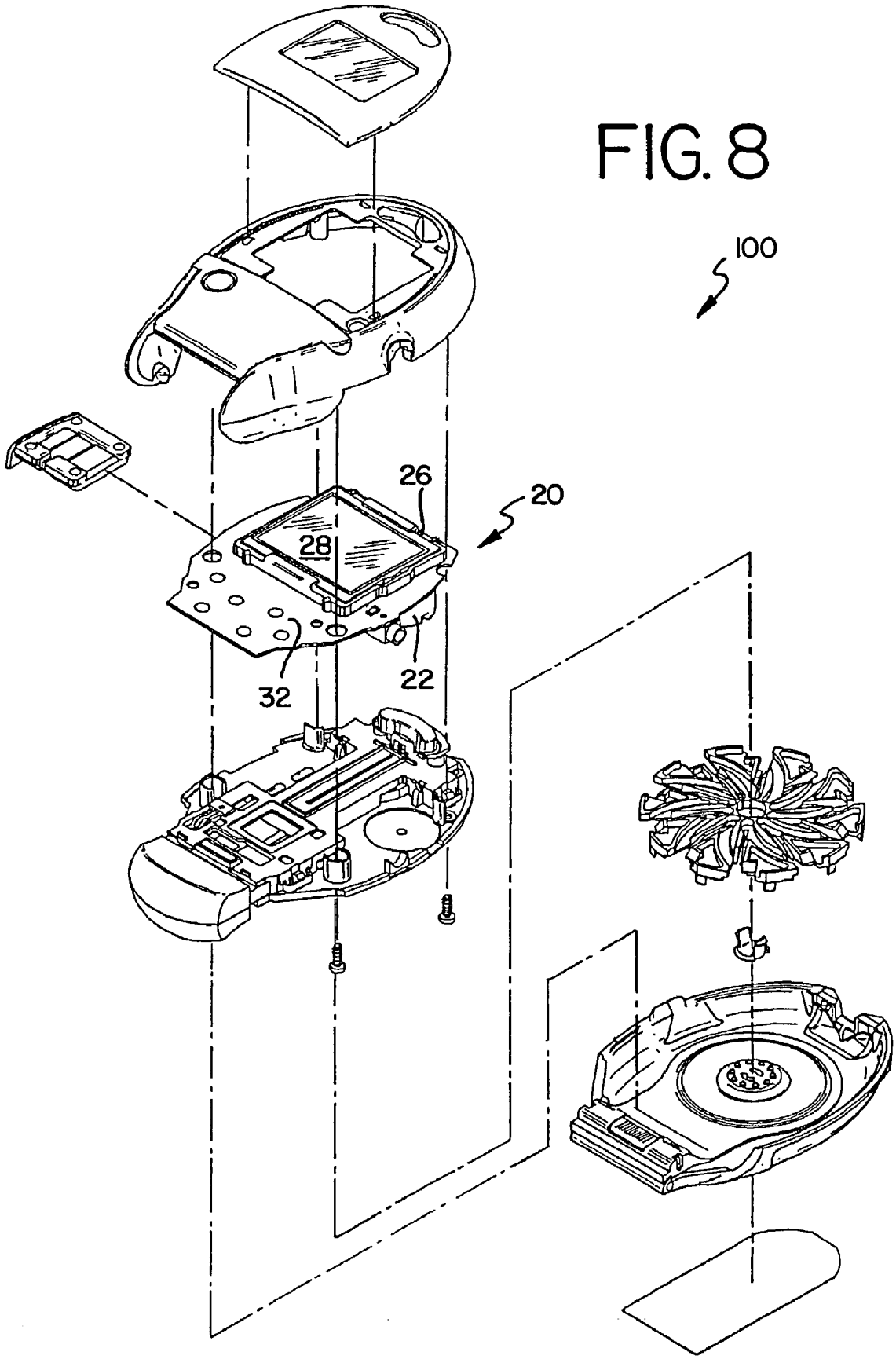
FIG. 8
100
20
26
28
32
22