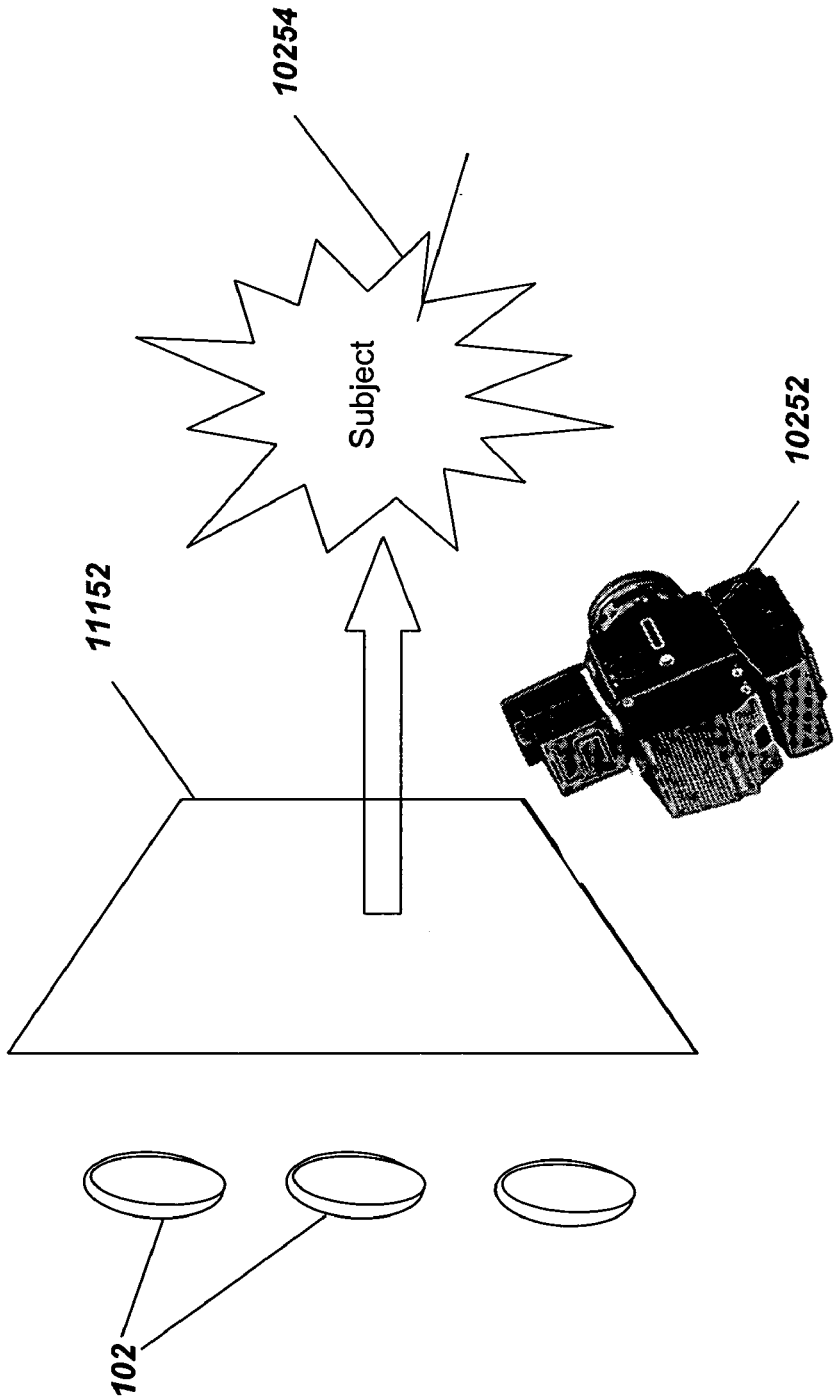

FIG. 111