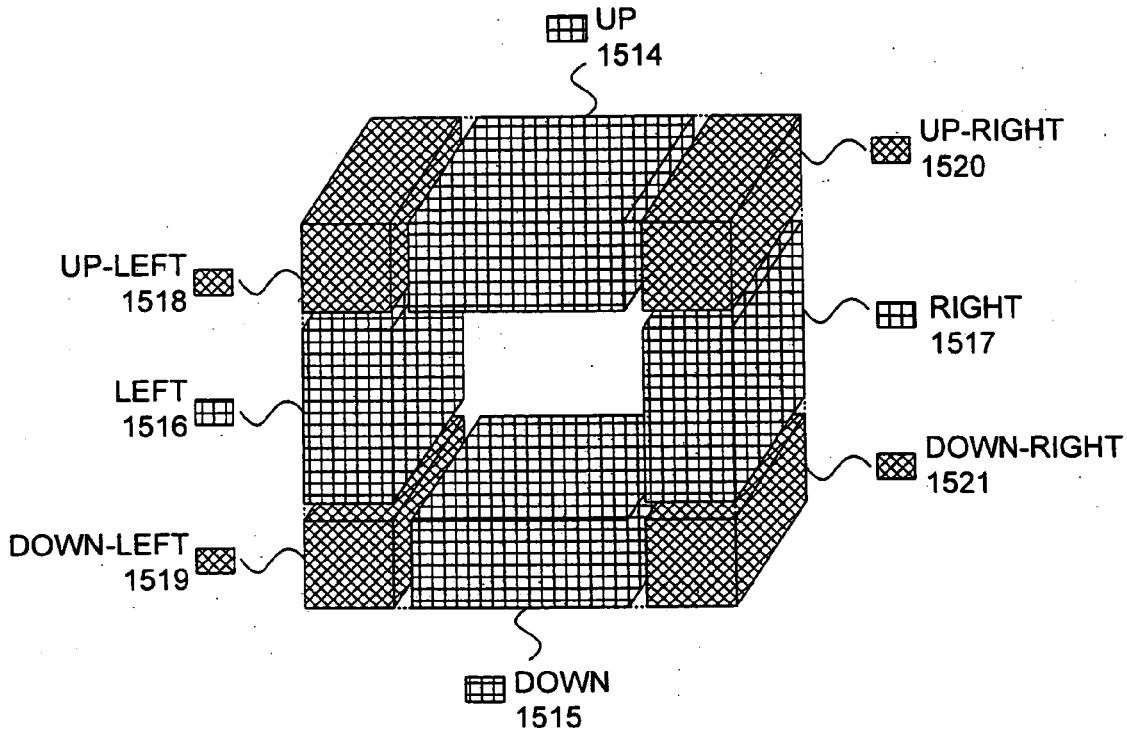

Fig. 13C

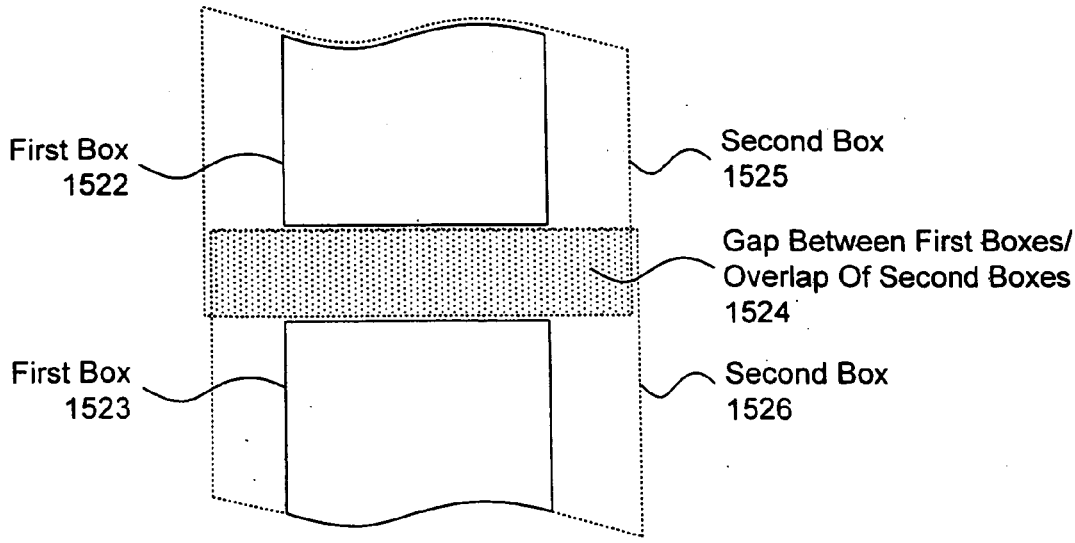

Fig. 13D