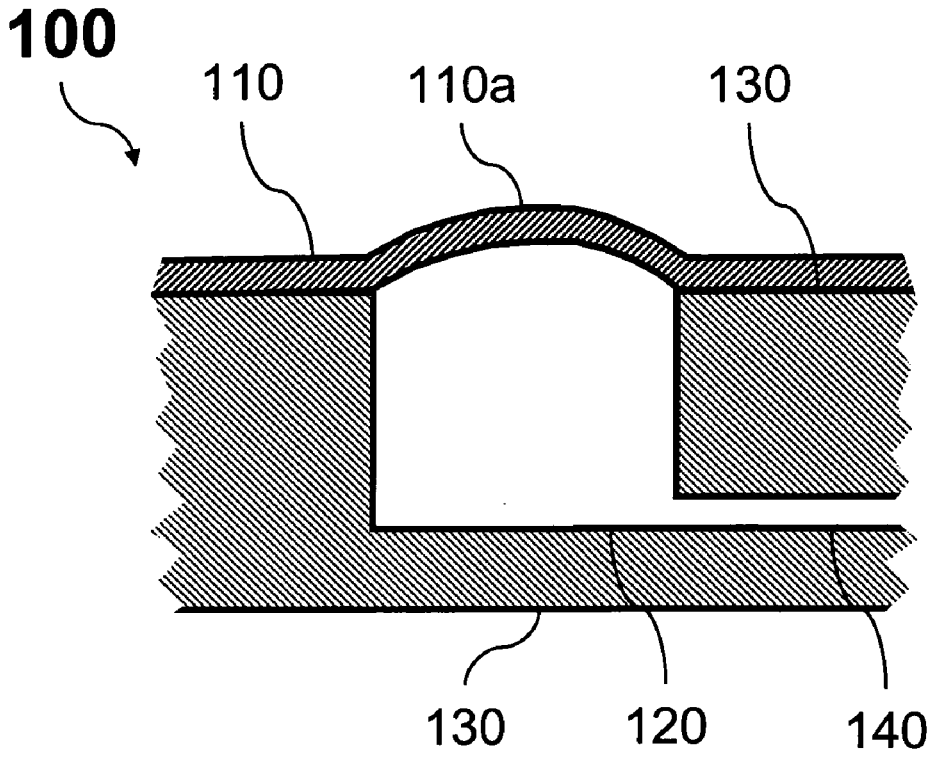


FIG. 1B