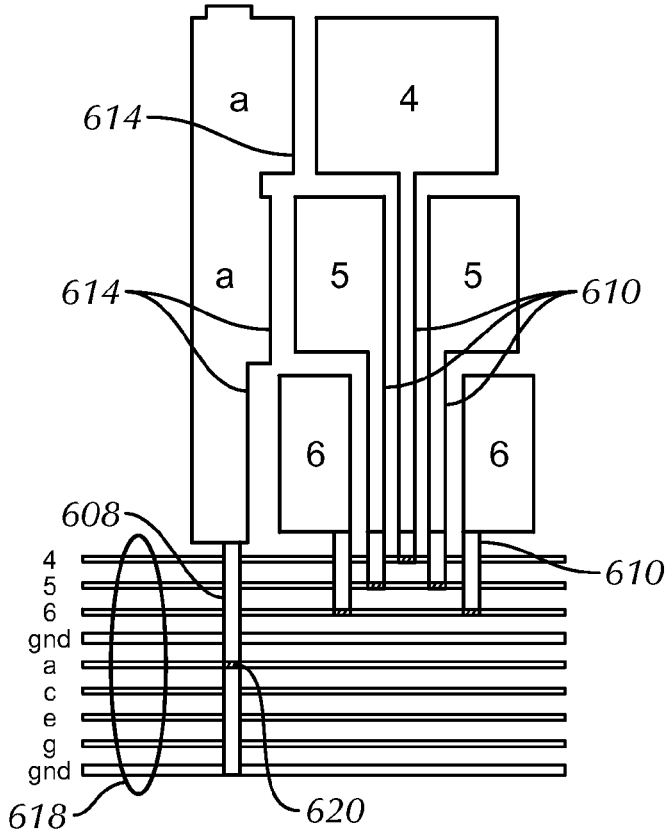
a
4
614
a
5
5
614
610
6
6
608
4
5
6
gnd
a
c
e
g
gnd
610
618
620

FIG. 6C

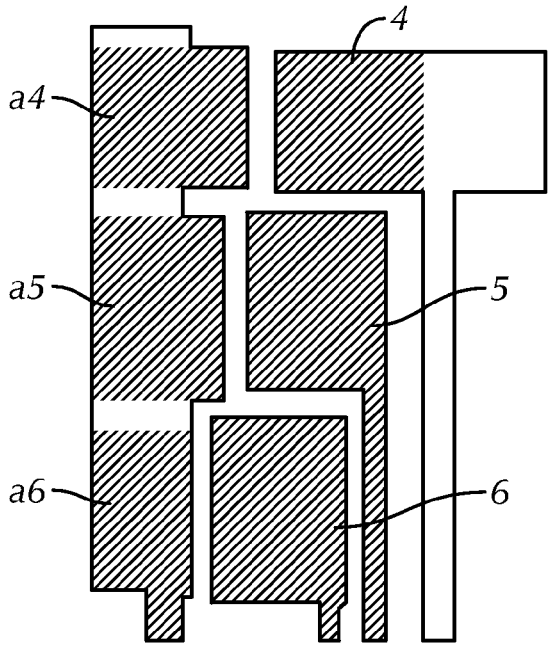
4
a4
a5
5
a6
6

FIG. 7