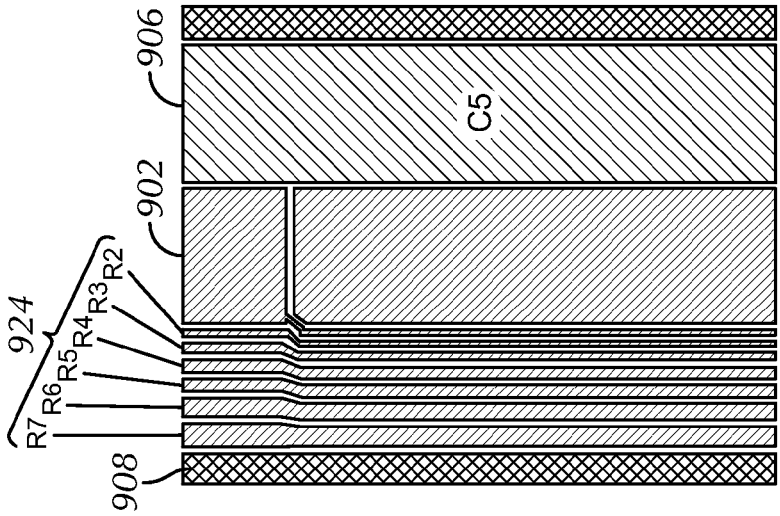
906
C5
902
924
R2
R3
R4
R5
R6
R7
908

FIG. 9B

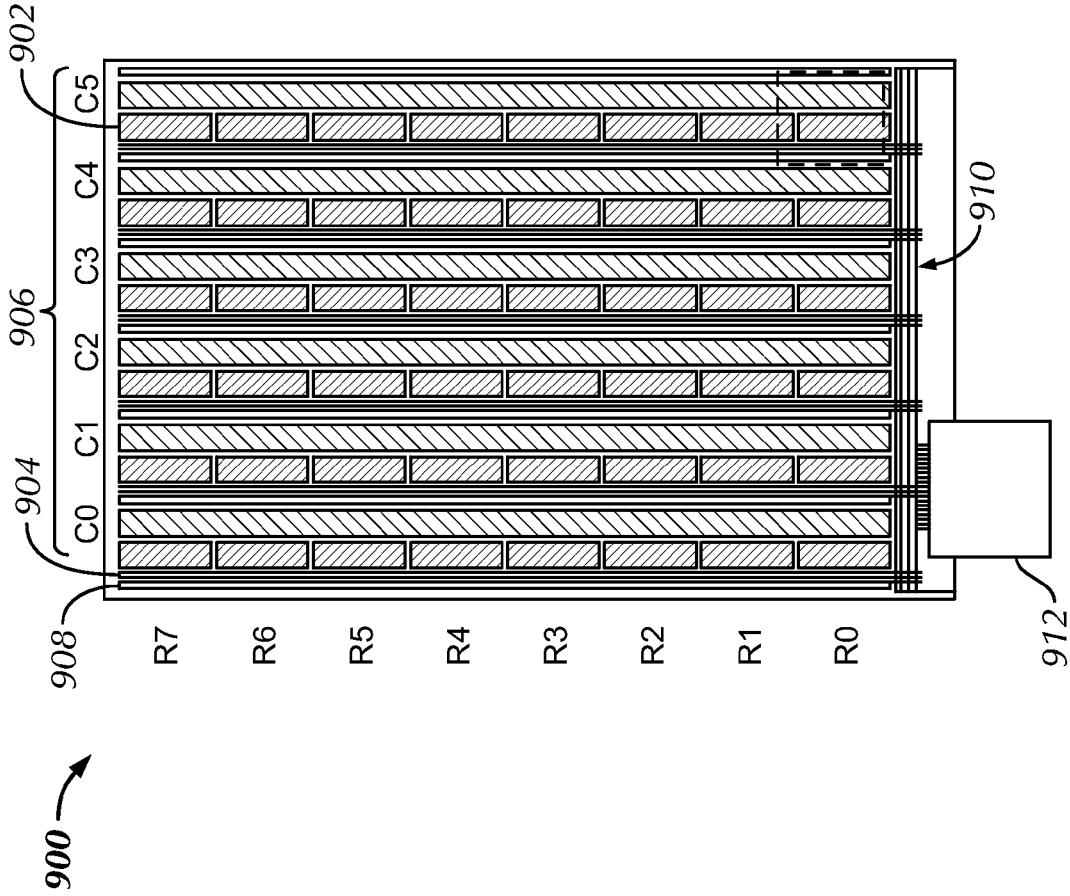
902
C5
C4
C3
906
C2
C1
904
C0
908
R7
R6
R5
R4
R3
R2
R1
R0
910
912
900

FIG. 9A