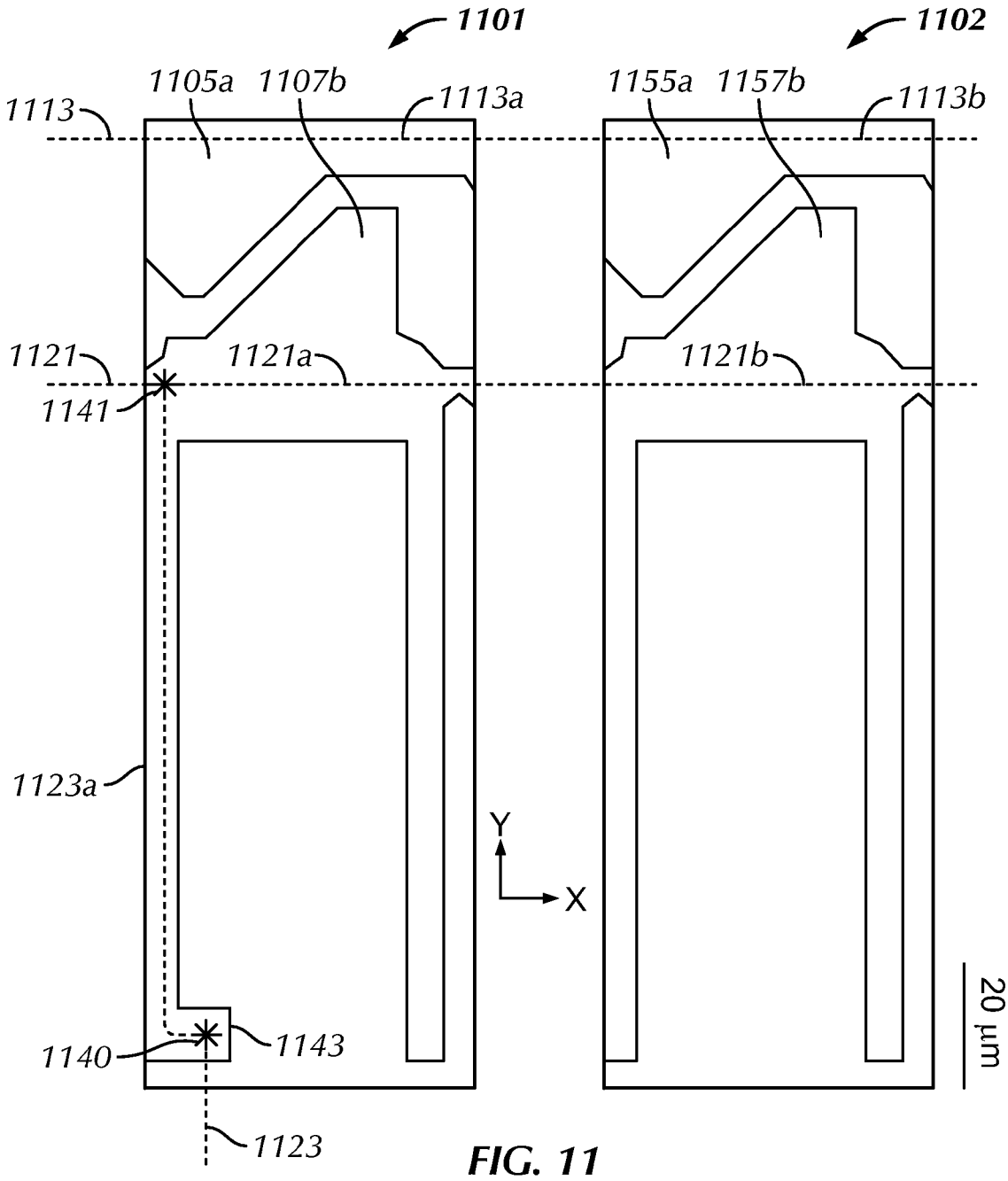
1101
1102
1105a
1107b
1113a
1155a
1157b
1113b
1113
1121
1121a
1121b
1141
1123a
Y
X
20 µm
1140
1143
1123

FIG. 11