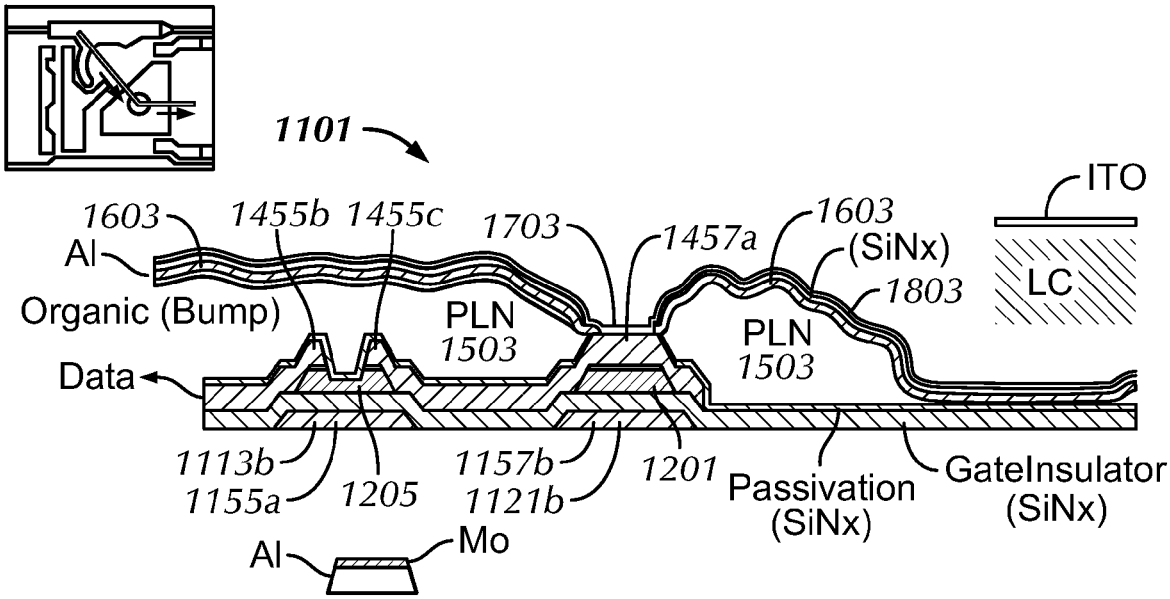

FIG. 20A

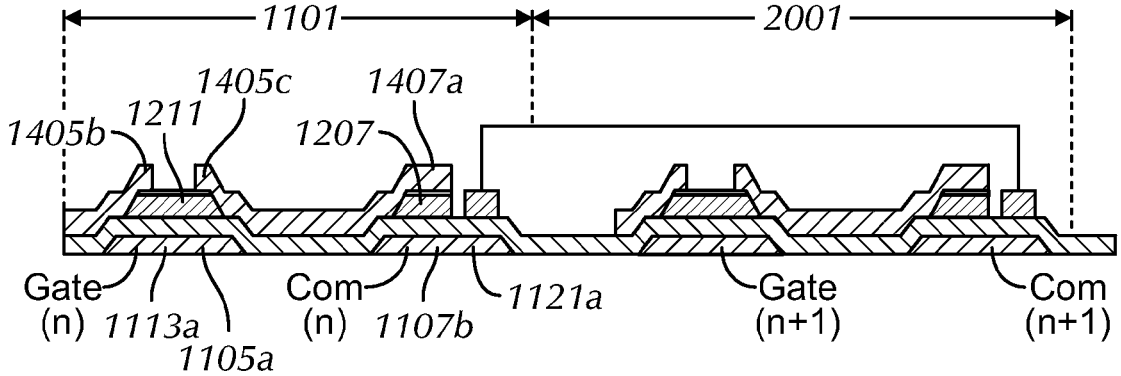

FIG. 20B