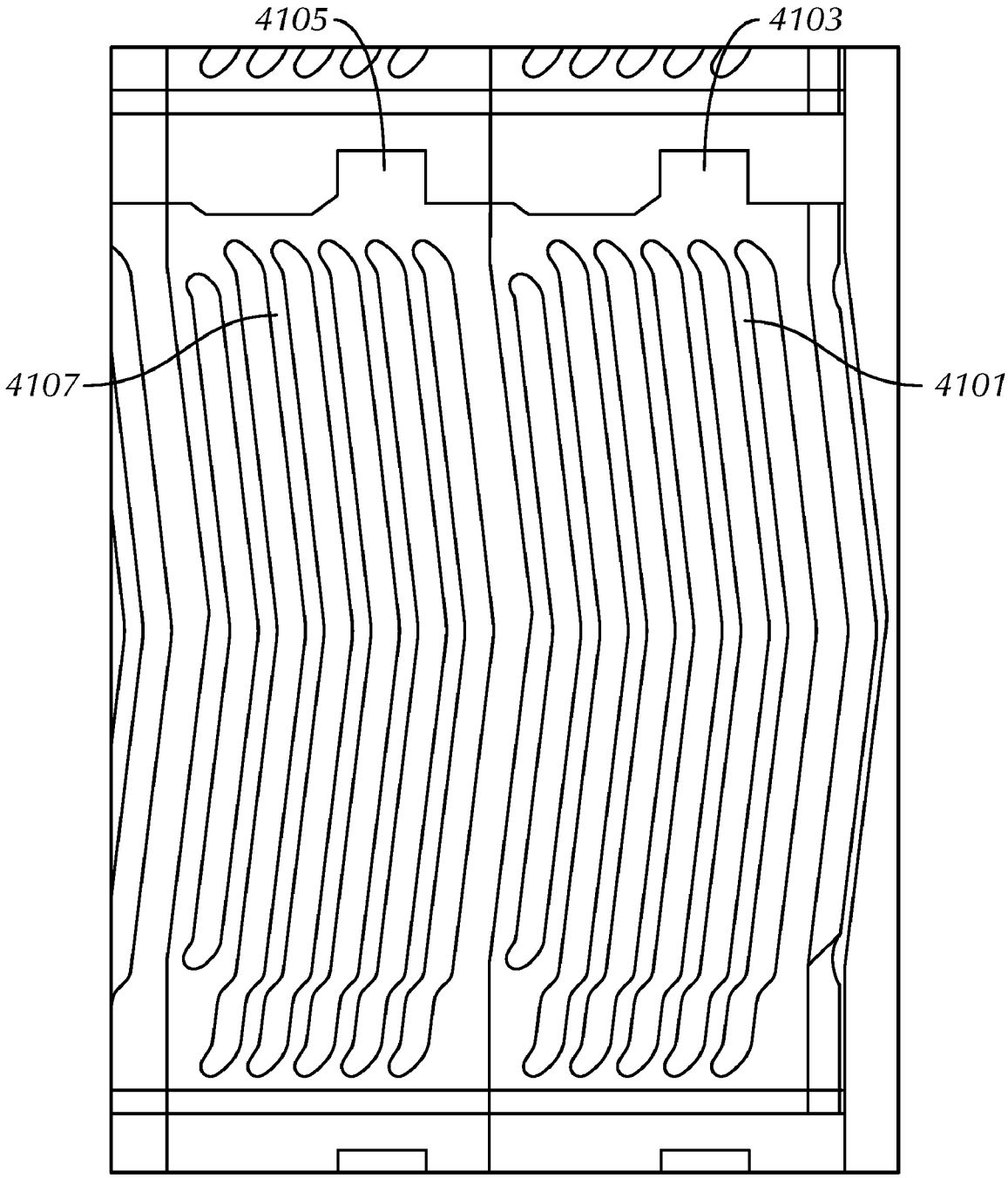

FIG. 41