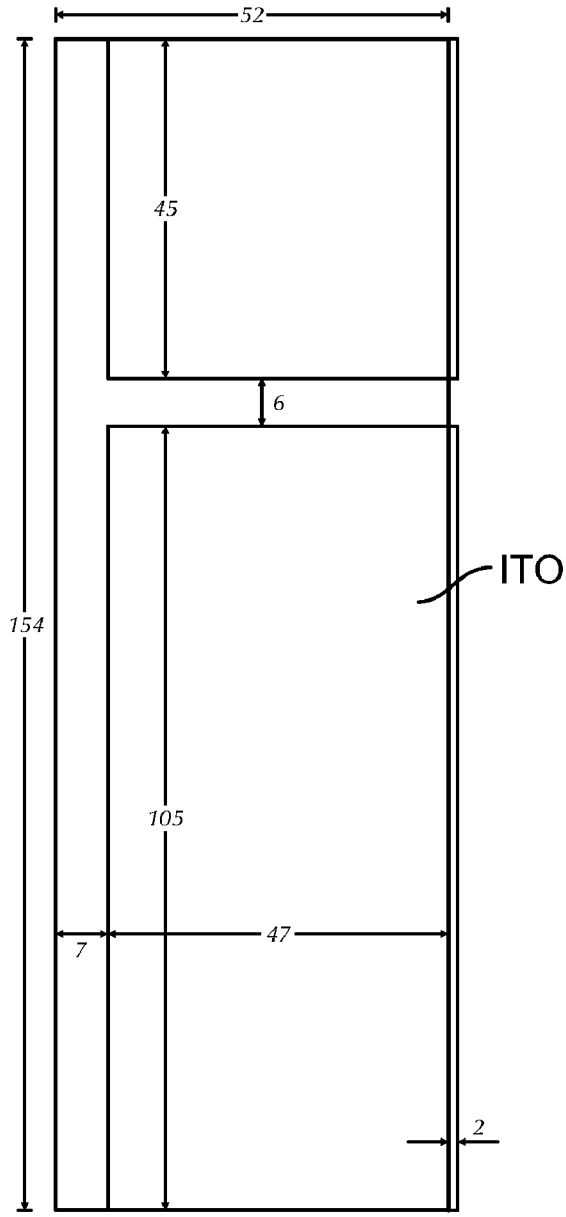

FIG. 50

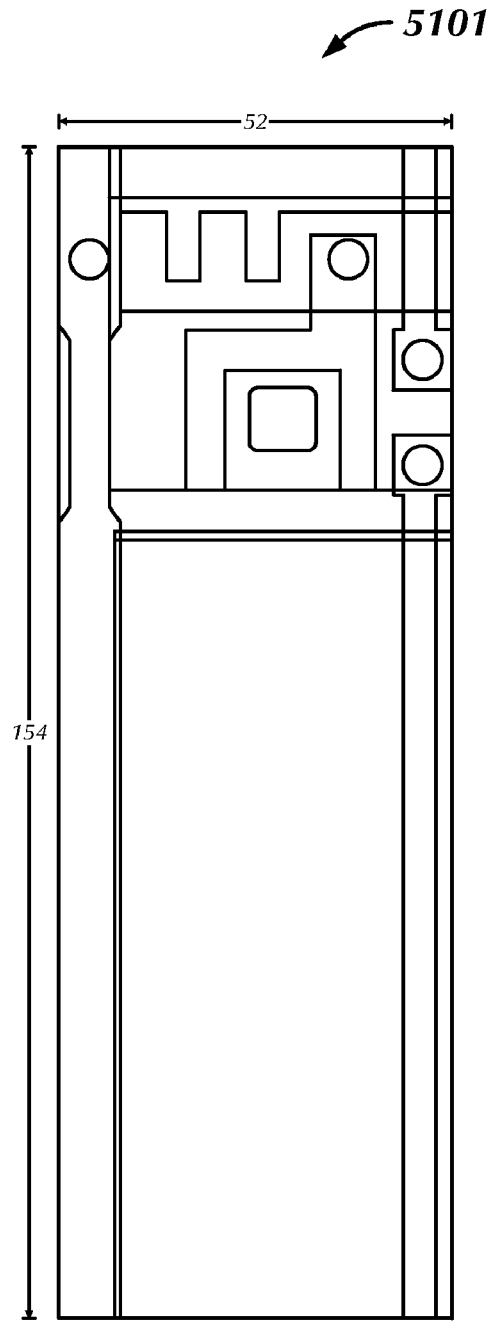

FIG. 51