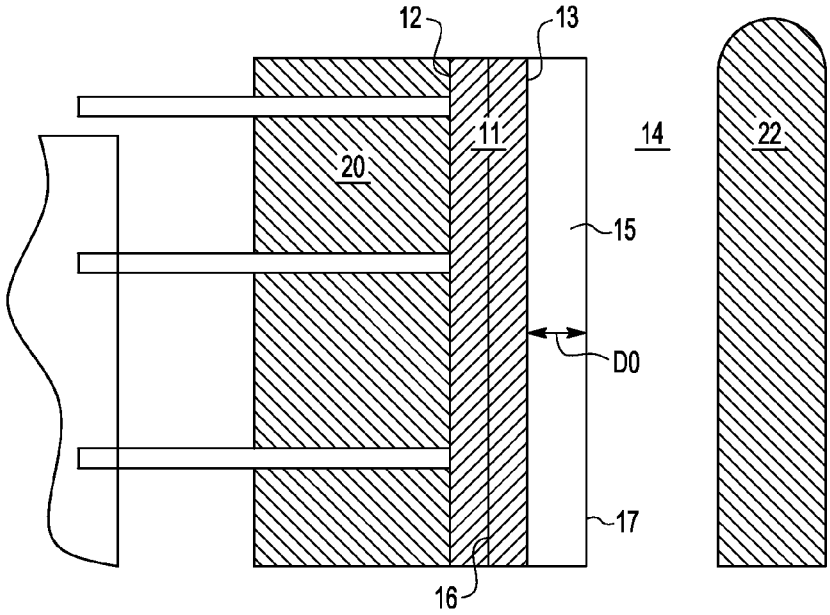

10

FIG. 1

PRIOR ART

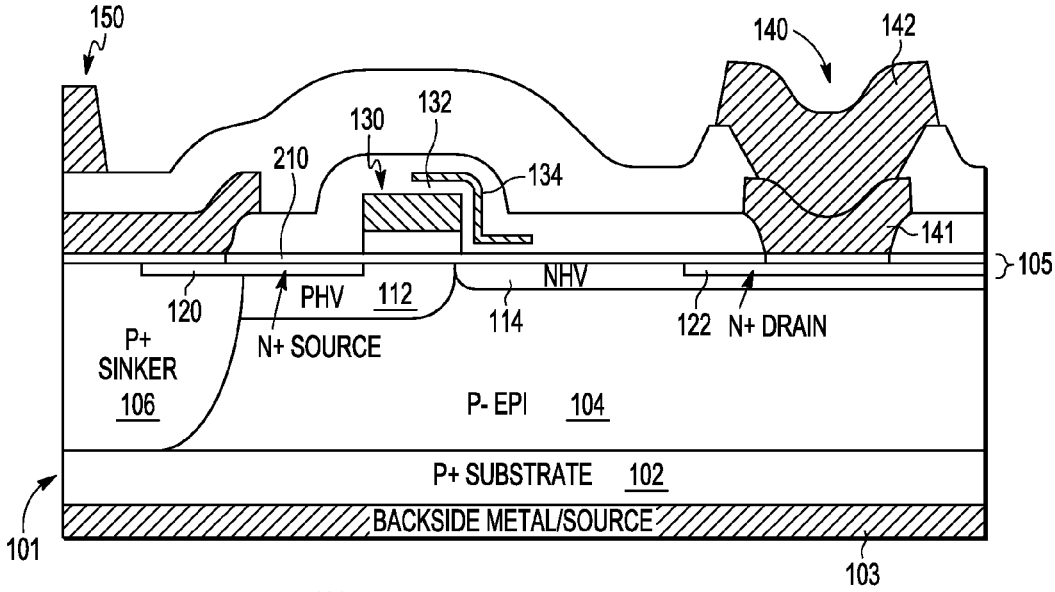

100

FIG. 2