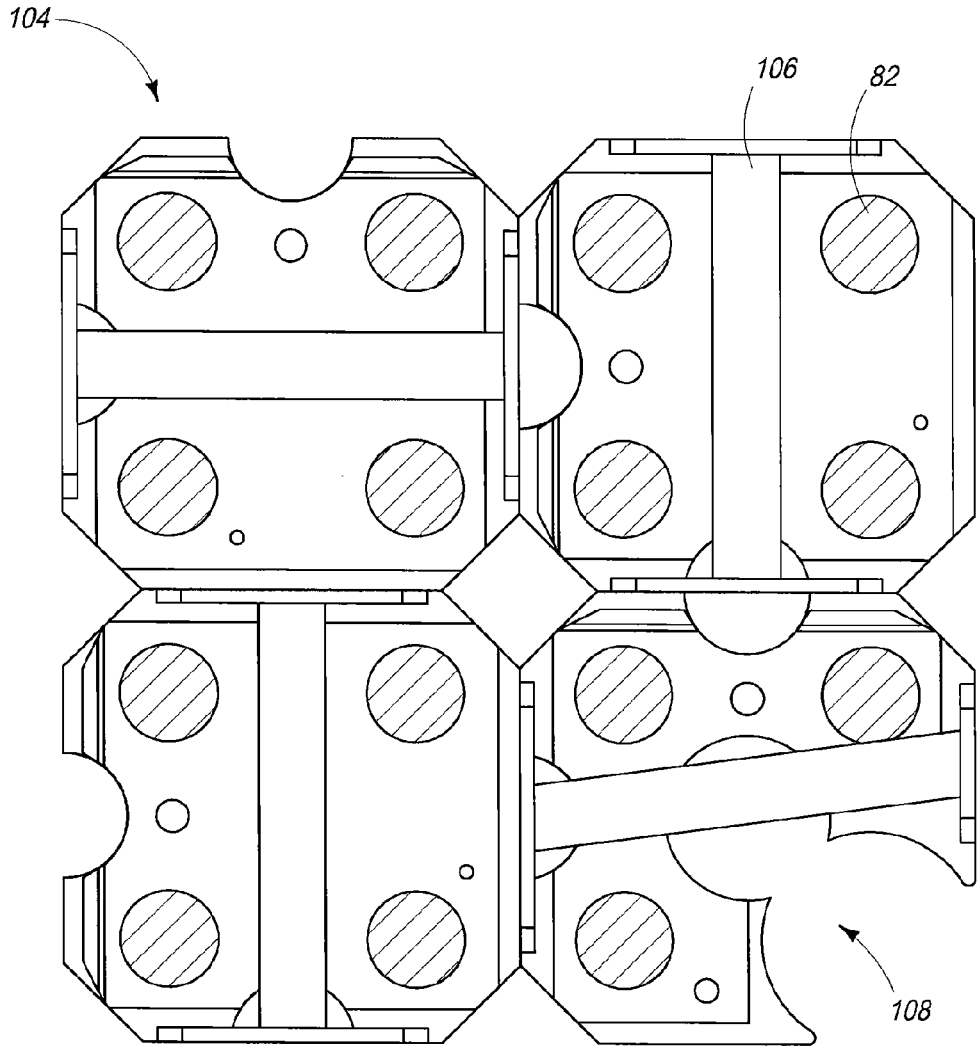

FIG. 10A