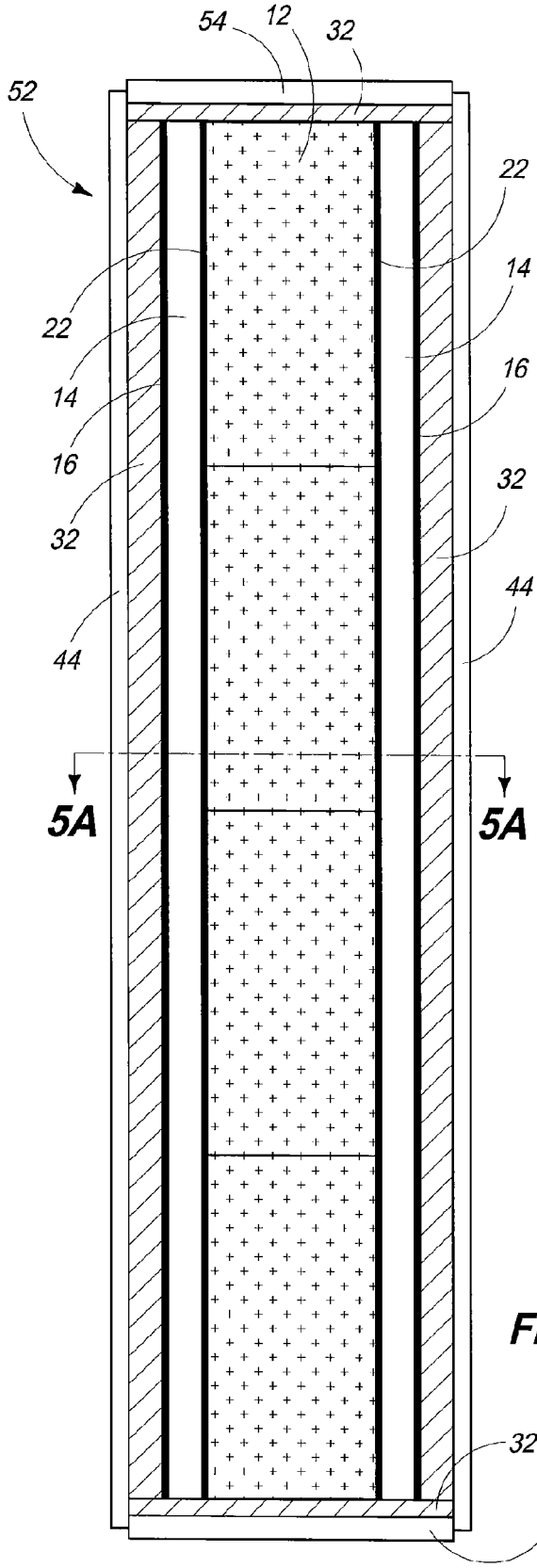
54
12
32
52
22
14
16
32
44
5A
5A
22
14
16
32
44
32
54

FIG. 5

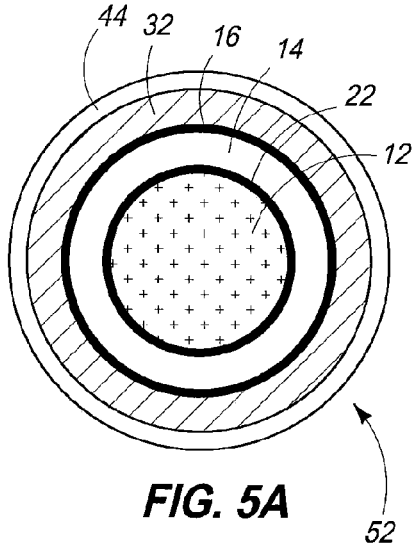
44
32
16
14
22
12
52

FIG. 5A