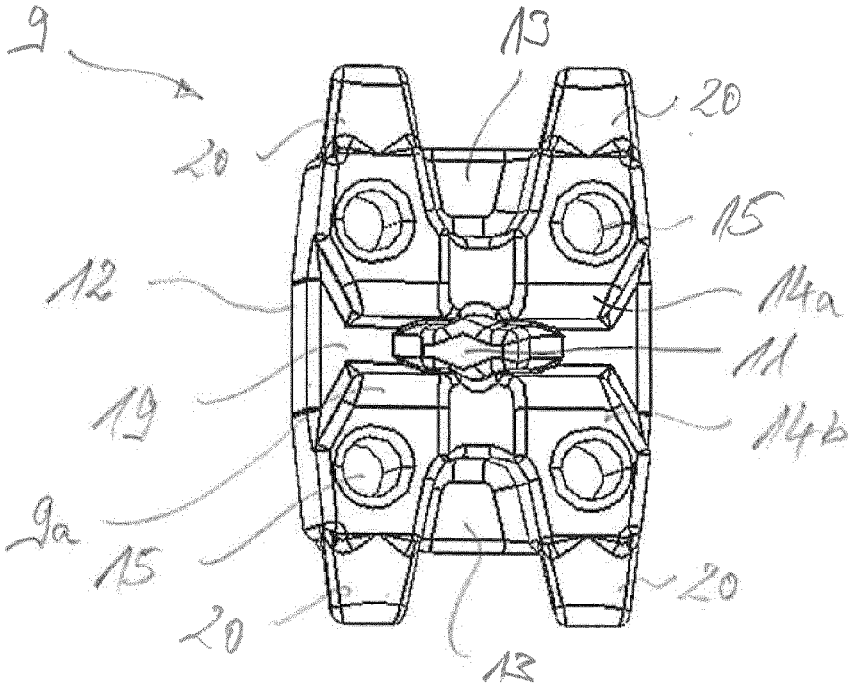

fig. 5a

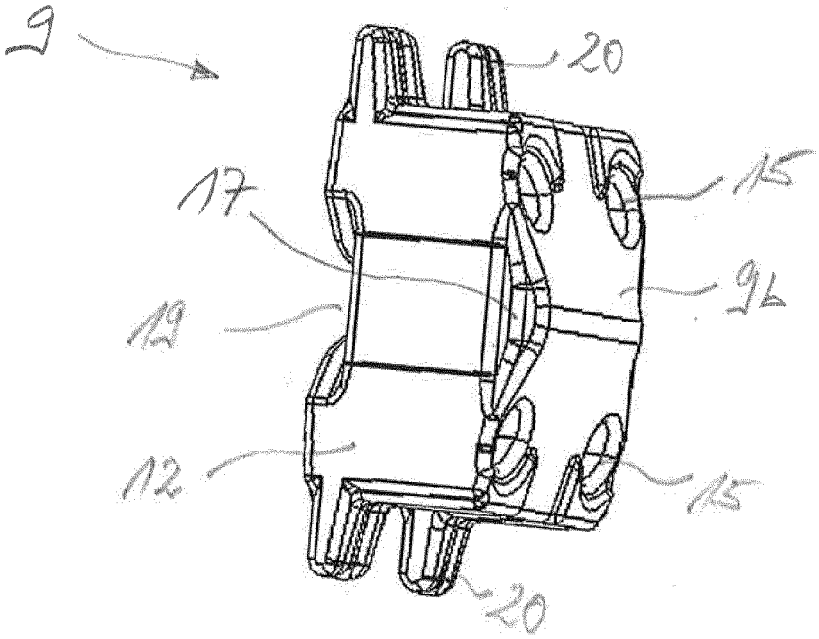

fig. 5b