[Figure 9]

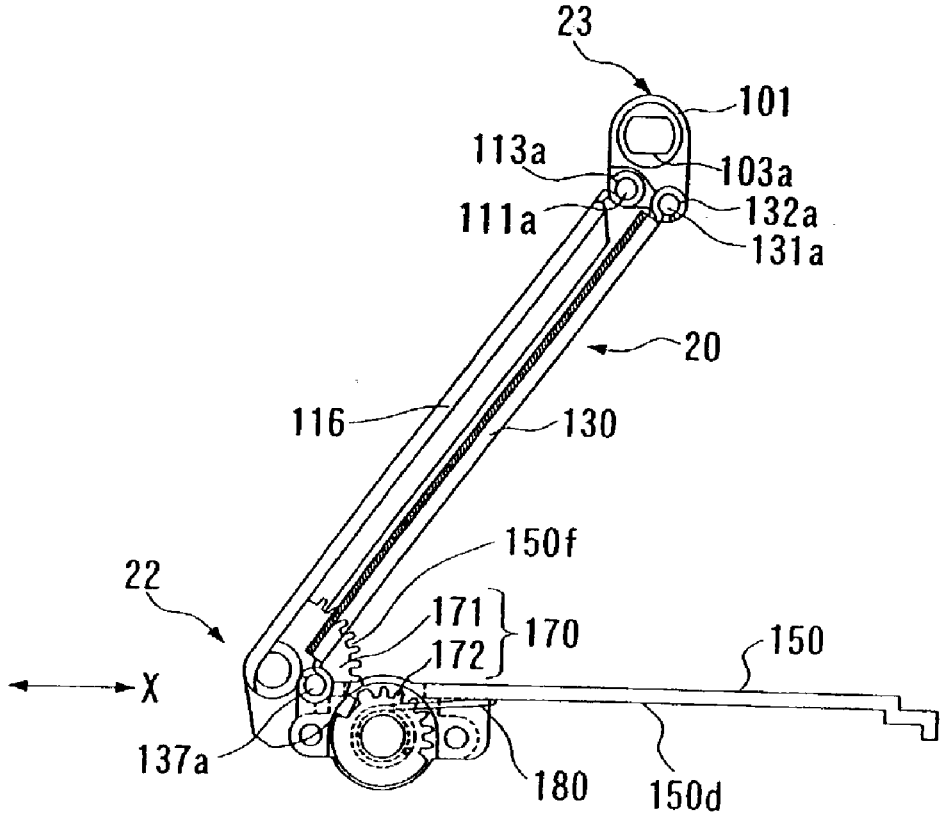
23
101
113a
103a
111a
132a
131a
20
116
130
150f
22
171
170
172
150
X
137a
180
150d