[Figure 13]

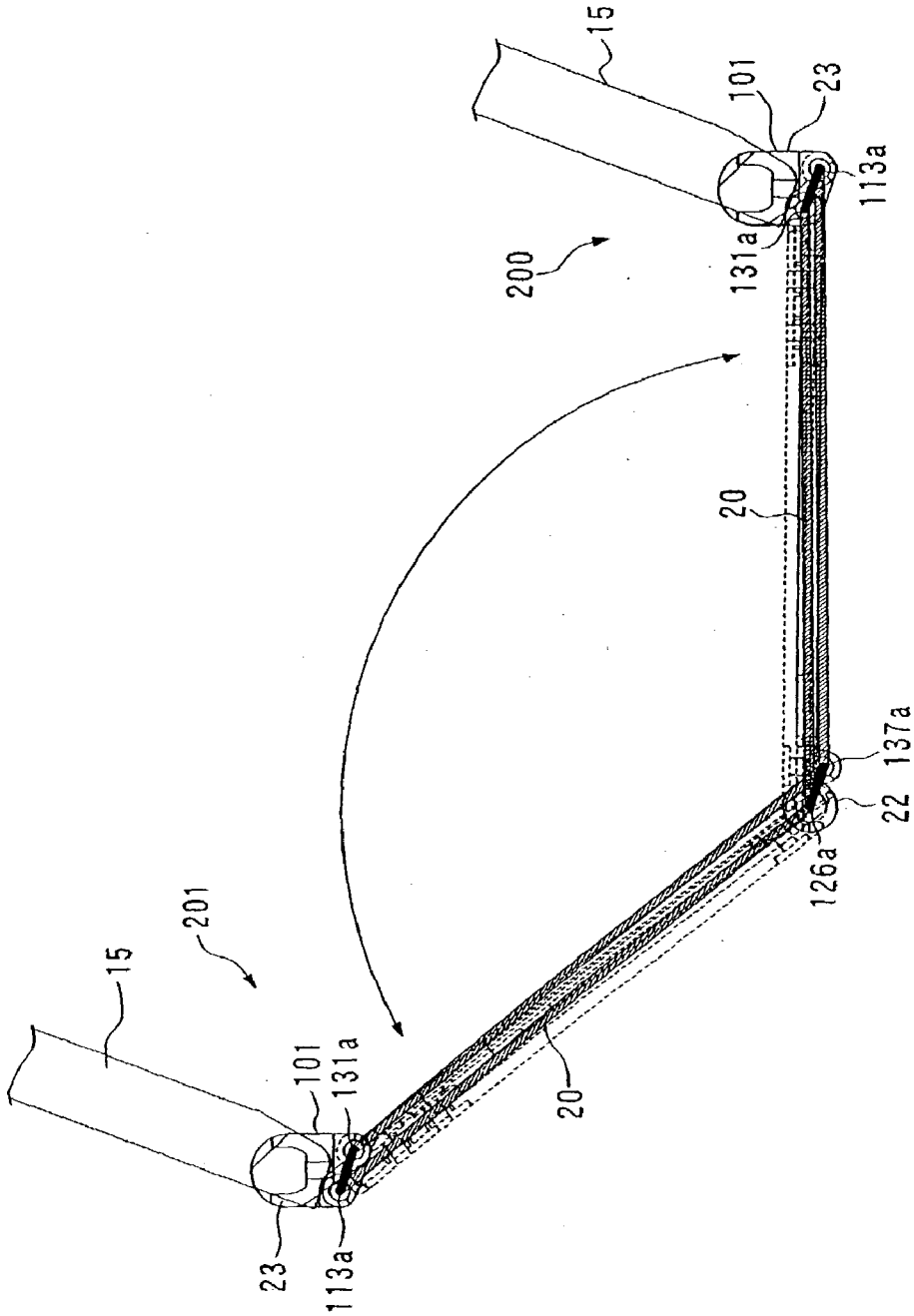
15
101
23
113a
131a
200
20
137a
22
126a
201
15
101
131a
20
23
113a